GESSI

54147

GPF5414700000G000

GESSI 316

fecha de validez
≥ 06/2025



Rociador orientable de techo, longitud bajo pedido

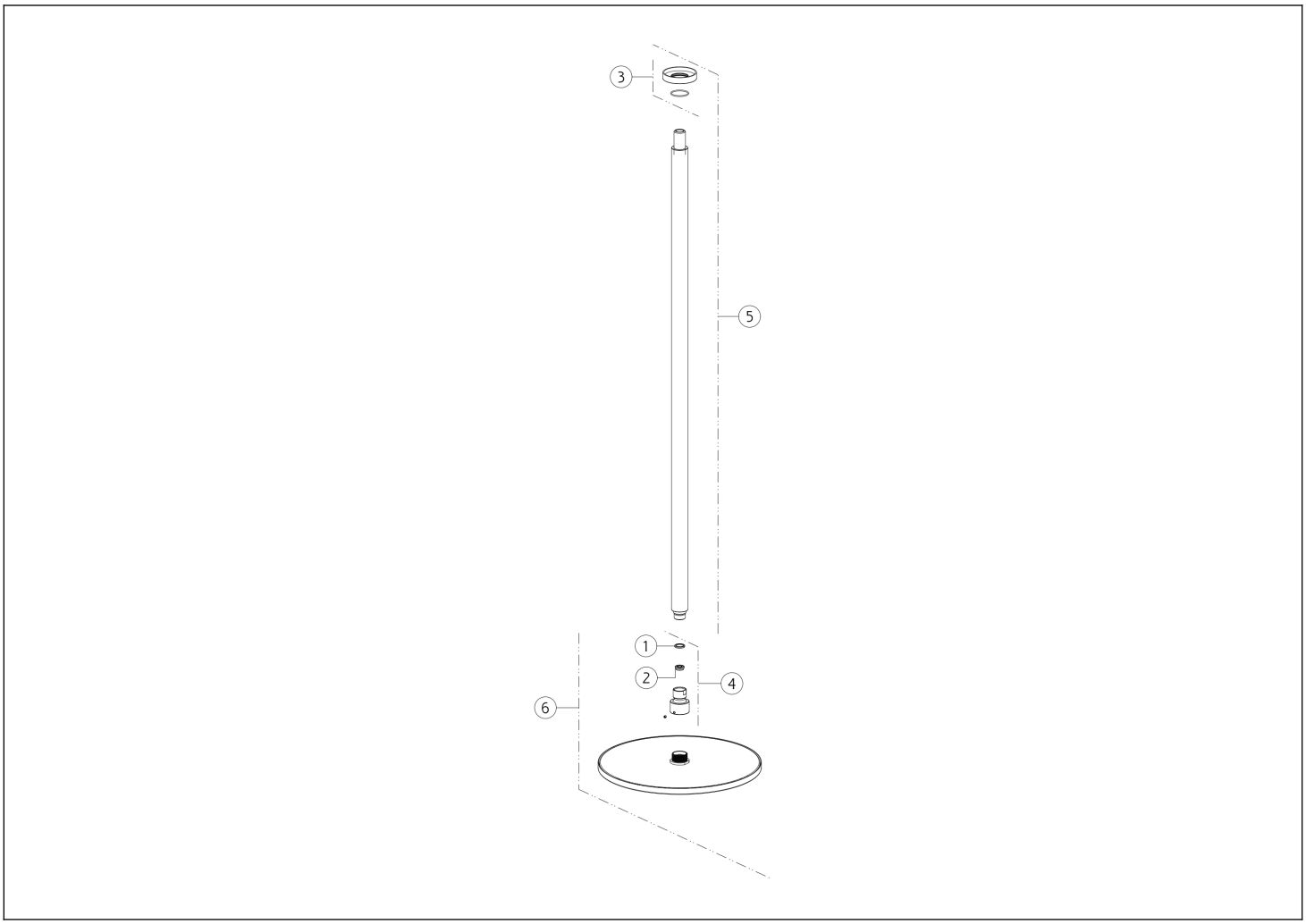

N°	Código	Descripción
1	SP04574	JUNTA DEL FILTRO
2	SP02191	REGULADOR DE FLUJO
3	SP01749	CUBRIR

N°	Código	Descripción
4	SP03168	ARTICULACIÓN
5	SP04184	BRAZO DE DUCHA
6	SP05203	DUCHA

Gessi S.p.A. Parco Gessi, 13037 Serravalle Sesia (Vercelli) Italia Tel. +39 0163 454111 Fax. +39 0163 453150 - www.gessi.com - gessi@gessi.it El presente diseño, de conformidad con la legislación vigente, no puede hacerse público ni reproducirse sin la autorización por escrito de GESSI S.p.A. Copyright GESSI S.p.A.