GESSI

# 54148

GPF5414810000G000

## GESSI 316

data di validità
≥ 12/2022



Soffione a parete orientabile

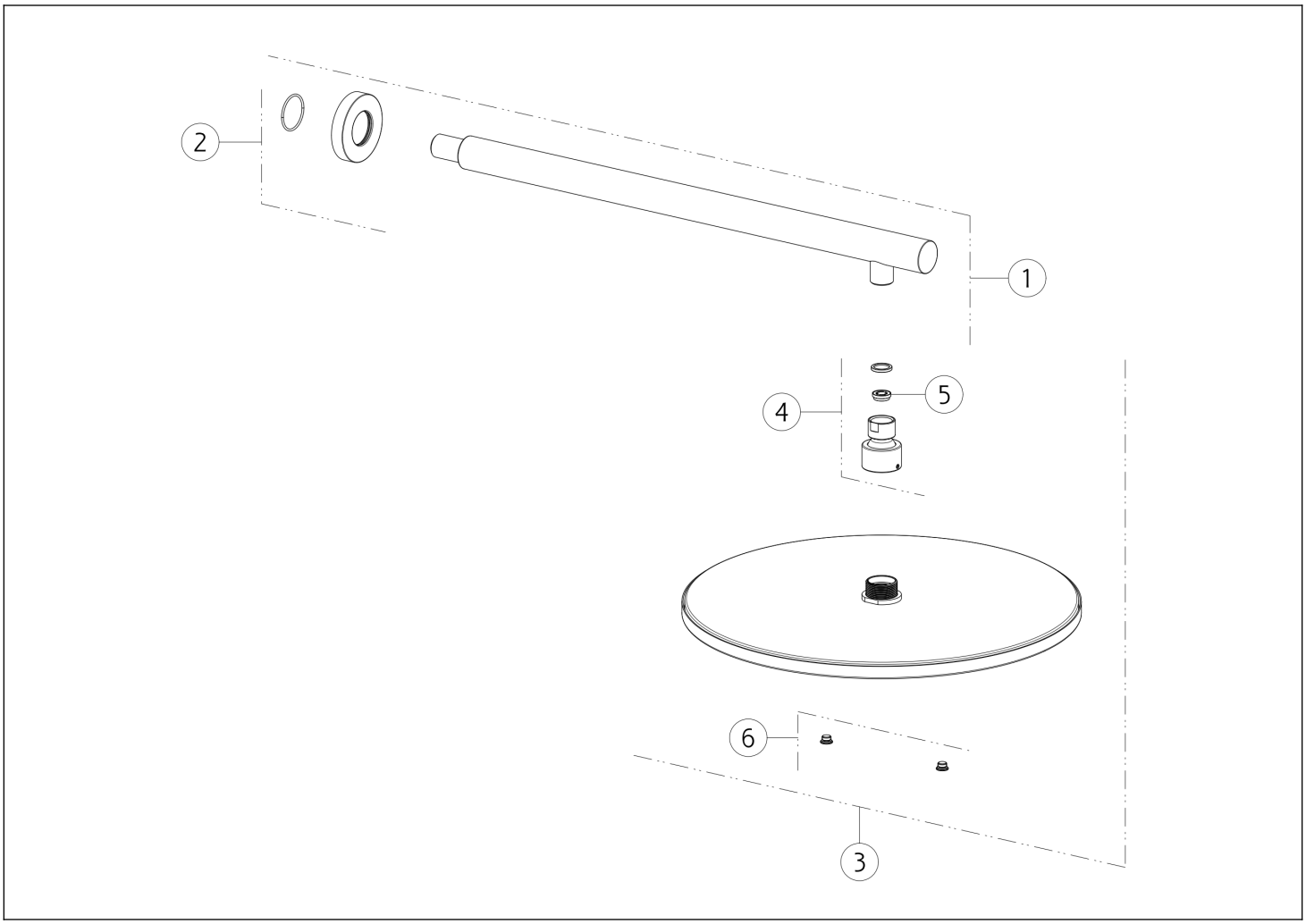


| N° | Codice | Descrizione |
|---|---|---|
| 1 | SP01681 | BRACCIO SOFFIONE |
| 2 | SP01749 | ROSONE |
| 3 | SP04163 | SOFFIONE COMPLETO |

| N° | Codice | Descrizione |
|---|---|---|
| 4 | SP03168 | SNODO |
| 5 | SP02191 | VALVOLA LIMITATRICE DI PORTATA |
| 6 | SP03039 | VITE |

Gessi S.p.A. Parco Gessi, 13037 Serravalle Sesia (Vercelli) Italia Tel.+39 0163 454111 Fax.+39 0163 453150 - www.gessi.com - gessi@gessi.it Il presente disegno a termine di legge non puo' essere reso pubblico o riprodotto senza l'autorizzazione scritta della GESSI S.p.A. copyright GESSI S.p.A.