GESSI

54149

GPF5414900000G000

GESSI 316

Gültigkeitsdatum
≥ 11/2022



Schwenkbare Antikalk-Kopfbrause D219mm mit Gelenk und Wandarm 500mm. Funktion: Regen. 1/2 Anschluss. Bei 3 bar Druck ca. 8 l/min.

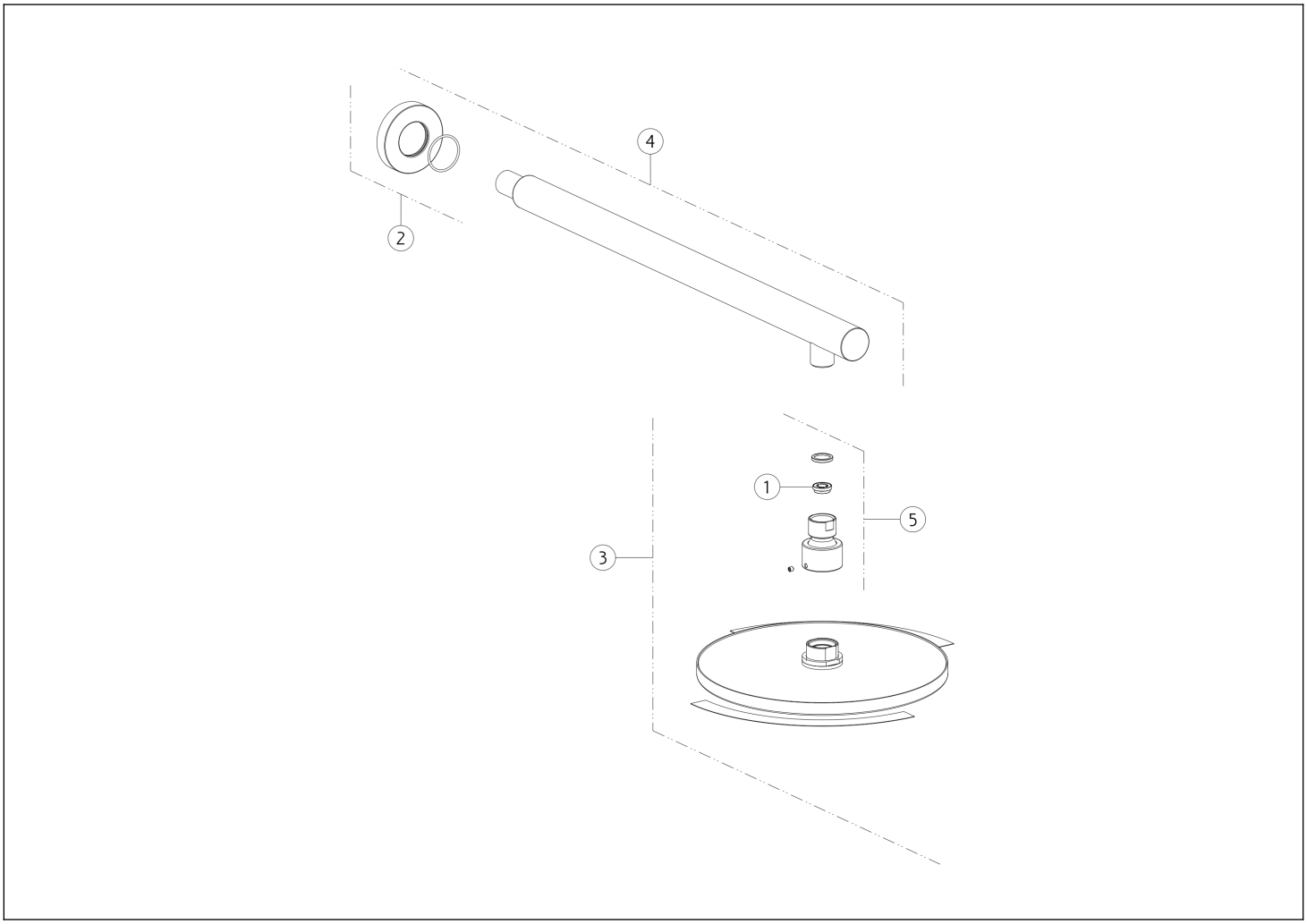

N°	Code	Beschreibung
1	SP02191	STRÖMUNGS-REGULATOR
2	SP01749	DECKEL
3	SP04162	KOMPLETTER DUSCHKOPF

N°	Code	Beschreibung
4	SP01750	DUSCHARM
5	SP03168	GEMEINSAM

 Die vorliegende Zeichnung darf ohne schriftliche Genehmigung der GESSI S.p.A. nicht veröffentlicht oder vervielfältigt werden. Copyright GESSI S.p.A.