GESSI

54150

GPF5415010000G000

GESSI 316

date de validité
≥ 03/2023



Pomme de douche au plafond avec bras orientable, longueur à la demande.

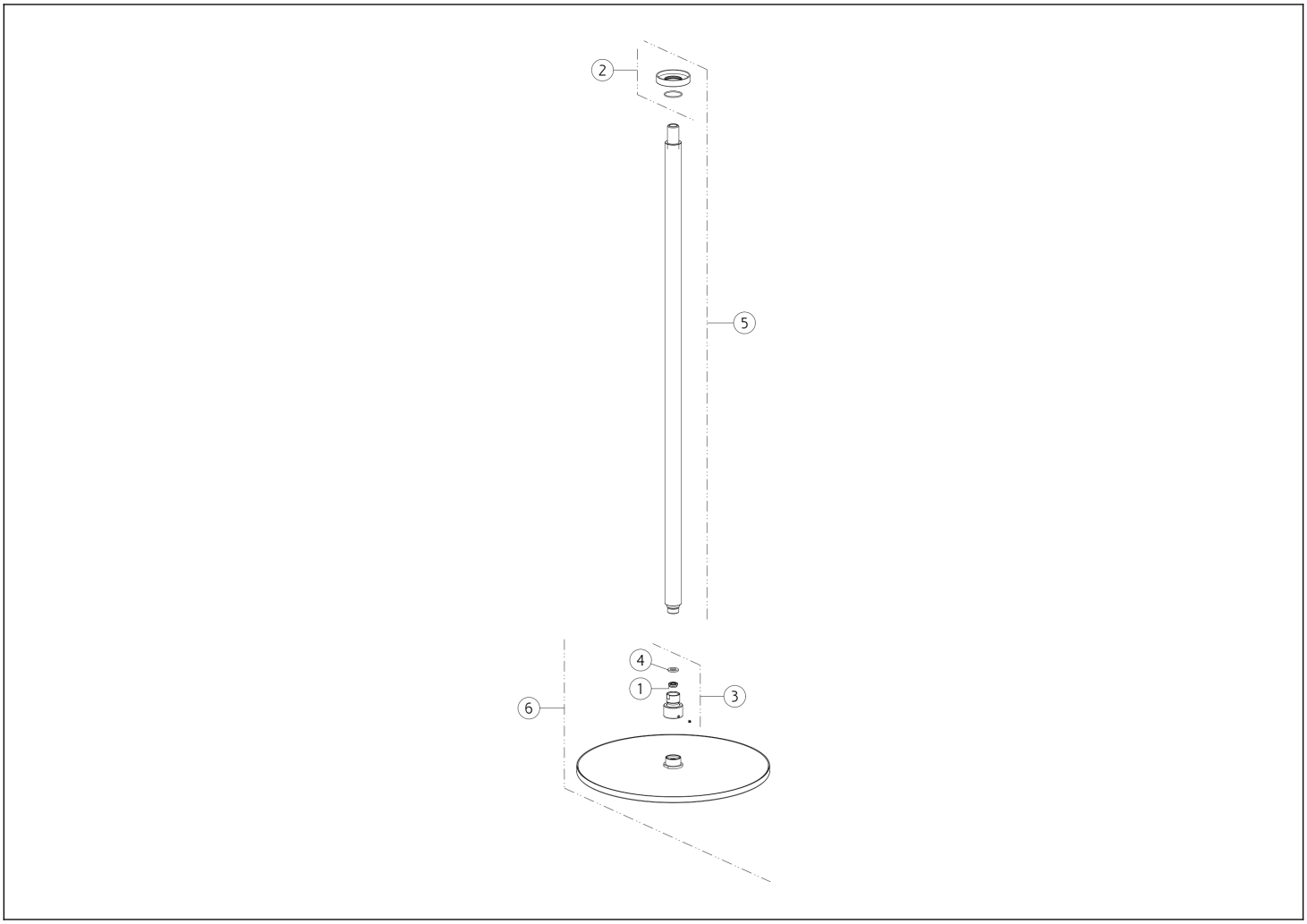

N°	Code	Description
1	SP02191	VANNE LIMITEUSE DE DÉBIT
2	SP05583	ROSACE
3	SP03168	ARTICULATION

N°	Code	Description
4	SP04574	JOINT DE FILTRE
5	SP02335	BRAS DE DOUCHE
6	SP04163	POMMEAU DE DOUCHE

 Conformément à la loi, le présent dessin ne peut être rendu public ni reproduit sans l'autorisation écrite de GESSI S.p.A. Copyright GESSI S.p.A.