GESSI

54152

GPF5415210000G000

GESSI 316

fecha de validez
≥ 12/2022



Rociador de ducha de techo, movil

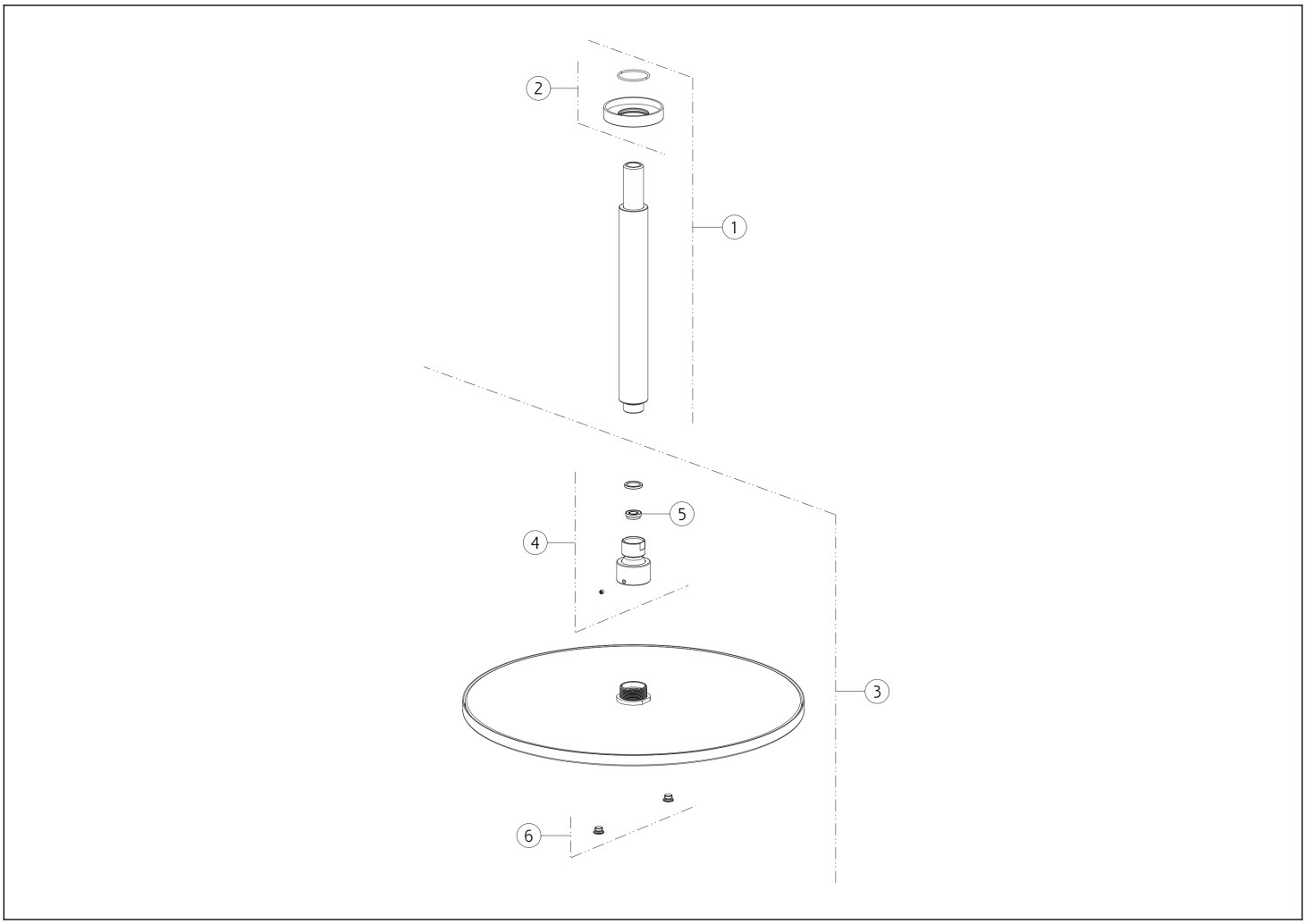

N°	Código	Descripción
1	SP01759	BRAZO DE DUCHA
2	SP01749	CUBRIR
3	SP04163	DUCHA

N°	Código	Descripción
4	SP03168	ARTICULACIÓN
5	SP02191	REGULADOR DE FLUJO
6	SP03039	TORNILLO

Gessi S.p.A. Parco Gessi, 13037 Serravalle Sesia (Vercelli) Italia Tel. +39 0163 454111 Fax. +39 0163 453150 - www.gessi.com - gessi@gessi.it El presente diseño, de conformidad con la legislación vigente, no puede hacerse público ni reproducirse sin la autorización por escrito de GESSI S.p.A. Copyright GESSI S.p.A.