GESSI

54152

GPF5415210000G000

GESSI 316

date de validité
≥ 12/2022



Pomme de douche au plafond orientable.

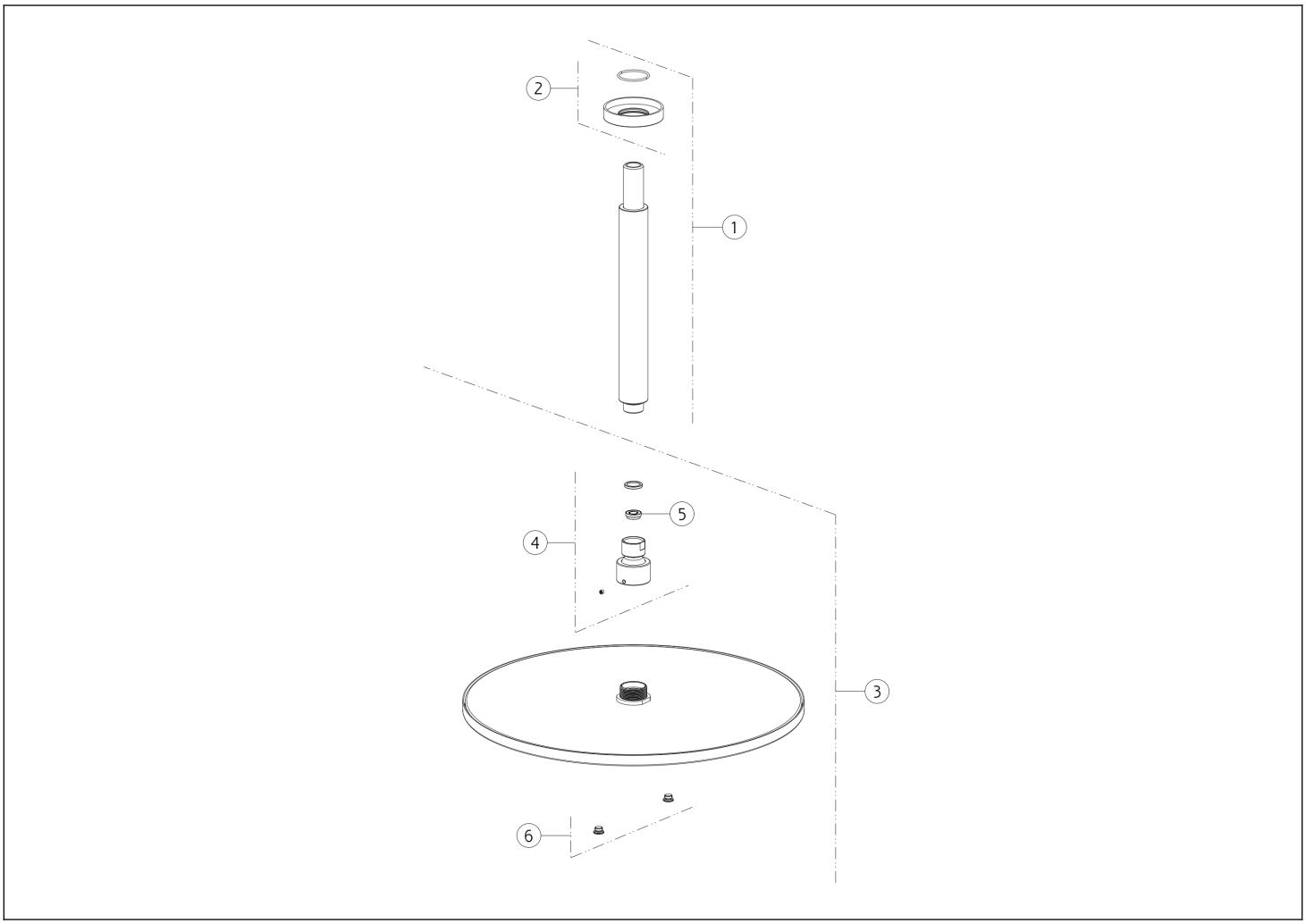

N°	Code	Description
1	SP01759	BRAS DE DOUCHE
2	SP01749	COUVRIR
3	SP04163	POMME

N°	Code	Description
4	SP03168	ARTICULATION
5	SP02191	RÉGULATEUR DE DÉBIT
6	SP03039	VIS

Gessi S.p.A. Parco Gessi, 13037 Serravalle Sesia (Vercelli) Italie Tél. +39 0163 454111 Fax. +39 0163 453150 - www.gessi.com - gessi@gessi.it Conformément à la loi, le présent dessin ne peut être rendu public ni reproduit sans l'autorisation écrite de GESSI S.p.A. Copyright GESSI S.p.A.