GESSI

54153

GPF5415300000G000

GESSI 316

fecha de validez
≥ 06/2023



Rociador de ducha orientable de techo, longitud bajo pedido

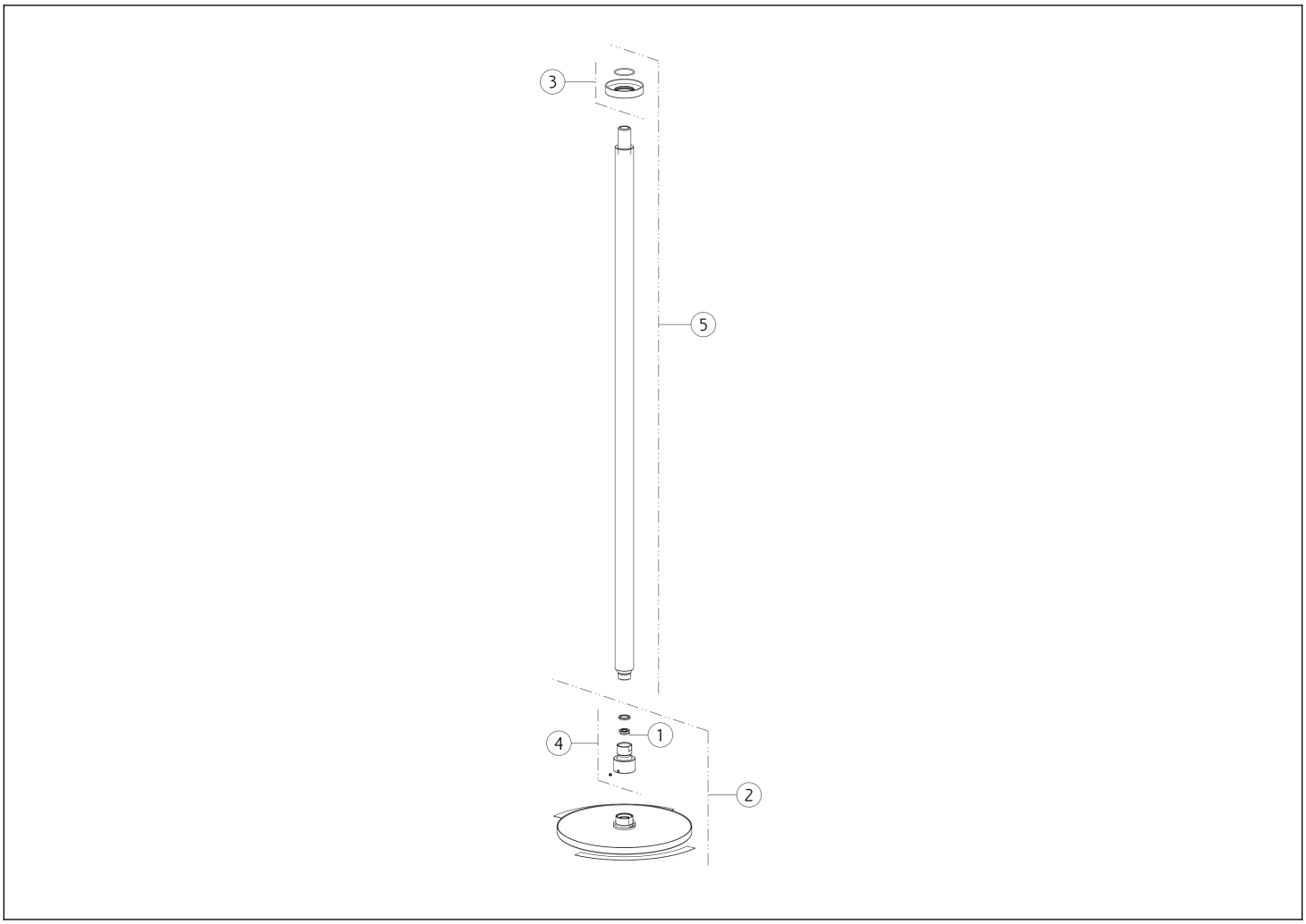

N°	Código	Descripción
1	SP02191	REGULADOR DE FLUJO
2	SP04162	CABEZAL DE DUCHA COMPLETO
3	SP01749	CUBRIR

N°	Código	Descripción
4	SP03168	ARTICULACIÓN
5	SP04184	BRAZO DE DUCHA

 El presente diseño, de conformidad con la legislación vigente, no puede hacerse público ni reproducirse sin la autorización por escrito de GESSI S.p.A. Copyright GESSI S.p.A.