GESSI

54153

GPF5415300000G000

GESSI 316

date de validité
≥ 06/2023



Pomme de douche au plafond orientable. Longueur à la demande

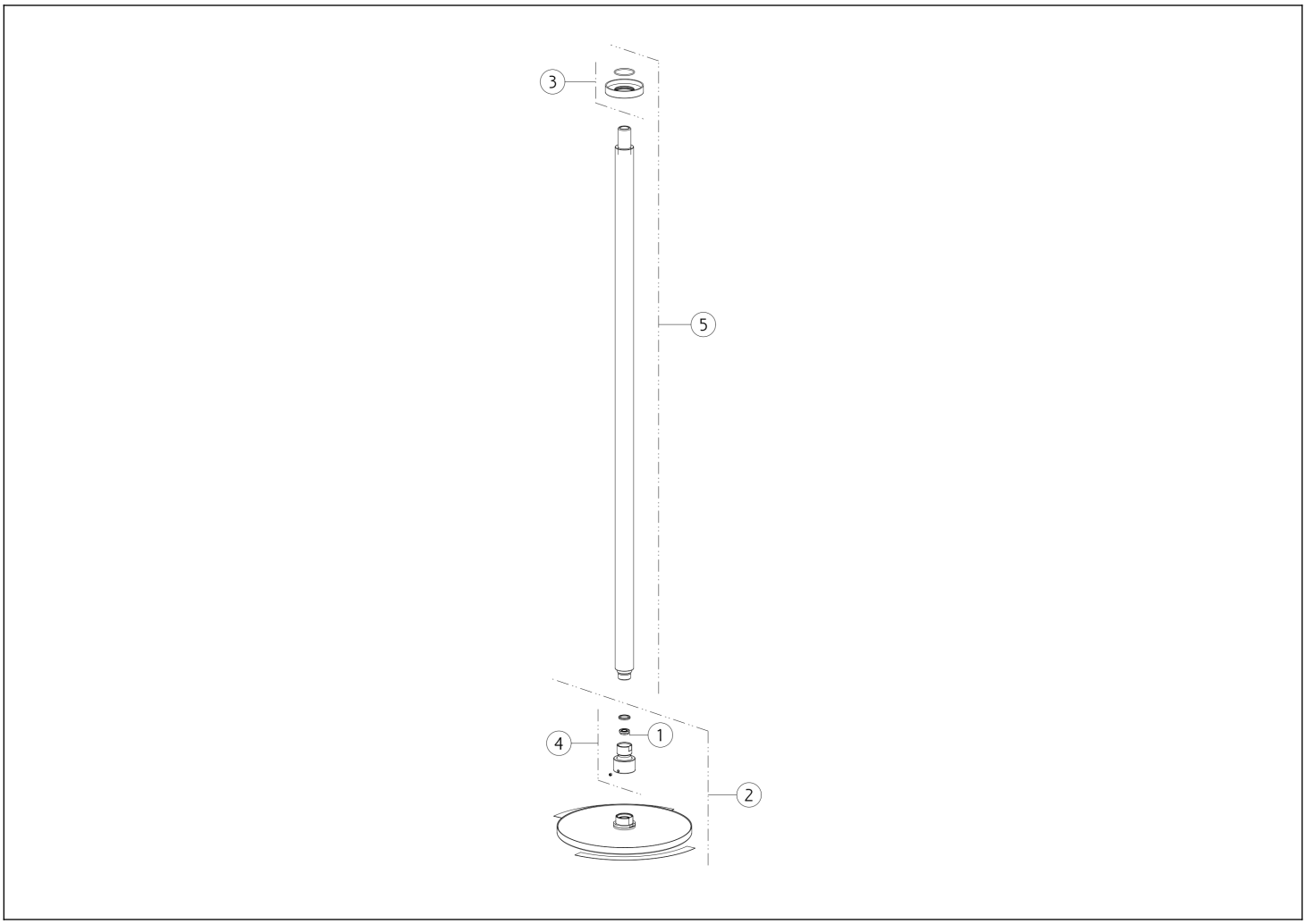

N°	Code	Description
1	SP02191	RÉGULATEUR DE DÉBIT
2	SP04162	POMME DE DOUCHE COMPLÈTE
3	SP01749	COUVRIR

N°	Code	Description
4	SP03168	ARTICULATION
5	SP04184	BRAS DE DOUCHE

Gessi S.p.A. Parco Gessi, 13037 Serravalle Sesia (Vercelli) Italie Tél. +39 0163 454111 Fax. +39 0163 453150 - www.gessi.com - gessi@gessi.it Conformément à la loi, le présent dessin ne peut être rendu public ni reproduit sans l'autorisation écrite de GESSI S.p.A. Copyright GESSI S.p.A.