54160

GPF5416000000G000

GESSI 316

Gültigkeitsdatum
≥ 03/2018

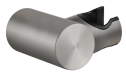

Verstellbarer Wand-Brausehalter.

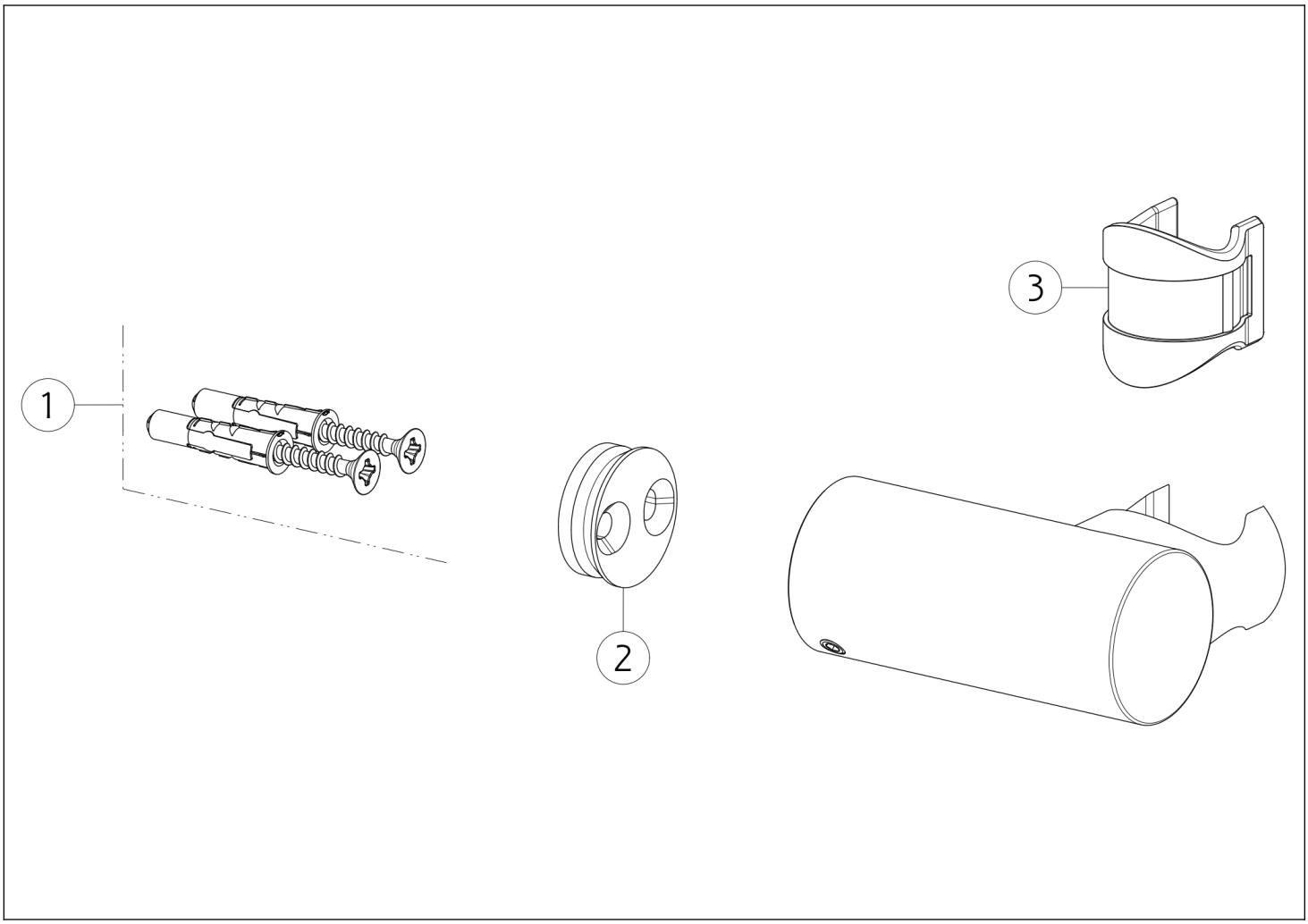

N°	Code	Beschreibung
1	SP00031	BEFESTIGUNGSSATZ
2	SP03418	SCHEIBE

N°	Code	Beschreibung
3	SP01777	BUSCH

 Die vorliegende Zeichnung darf ohne schriftliche Genehmigung der GESSI S.p.A. nicht veröffentlicht oder vervielfältigt werden. Copyright GESSI S.p.A.