GESSI

54160

GPF5416000000G000

GESSI 316

data di validità
≥ 03/2018

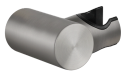

Supporto duplex orientabile per doccetta

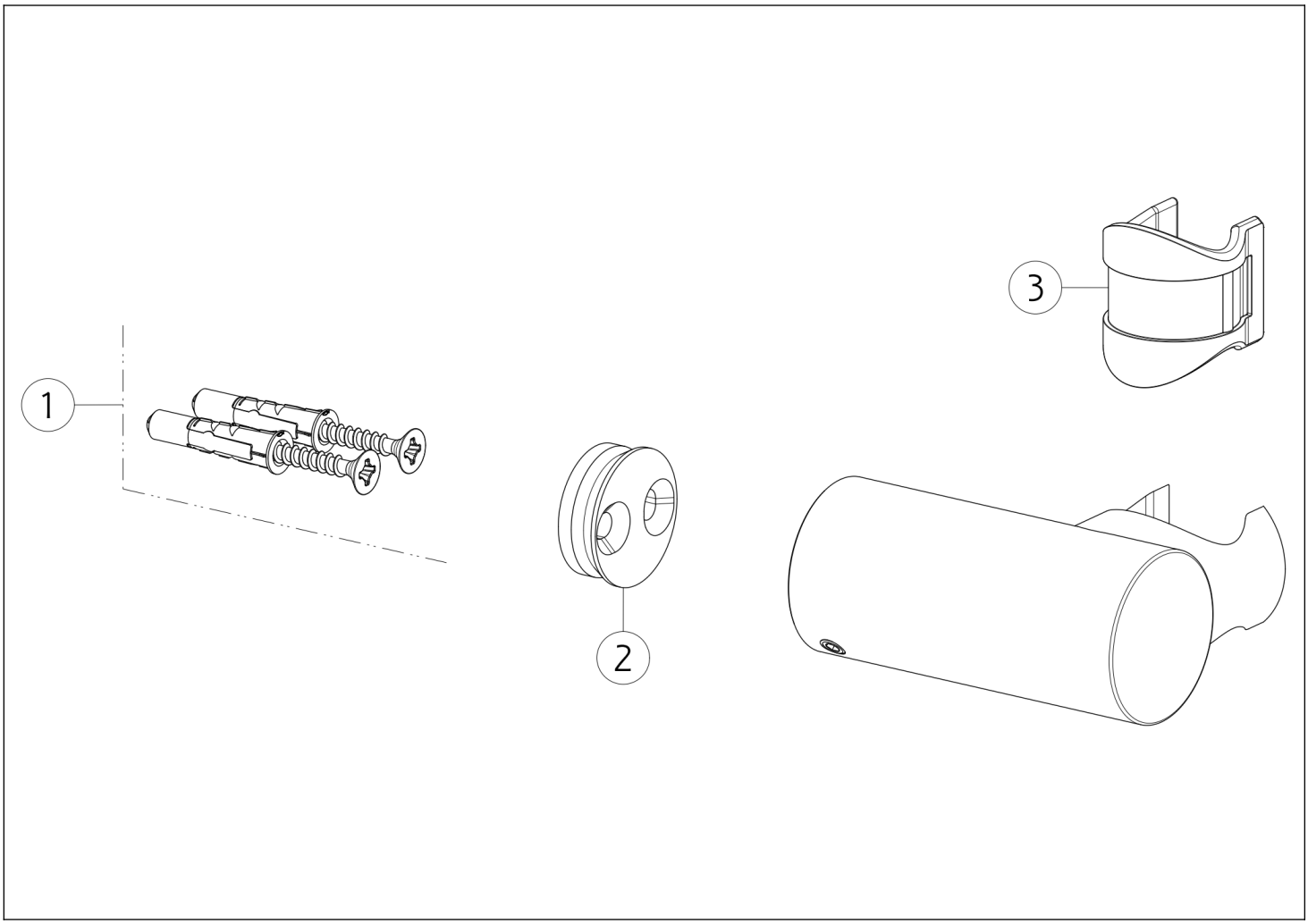

N°	Codice	Descrizione
1	SP00031	SET DI FISSAGGIO
2	SP03418	PIATTELLO

N°	Codice	Descrizione
3	SP01777	BOCCOLA

Gessi S.p.A. Parco Gessi, 13037 Serravalle Sesia (Vercelli) Italia Tel.+39 0163 454111 Fax.+39 0163 453150 - www.gessi.com - gessi@gessi.it Il presente disegno a termine di legge non puo' essere reso pubblico o riprodotto senza l'autorizzazione scritta della GESSI S.p.A. copyright GESSI S.p.A.