GESSI

54161

GPF5416110000G000

GESSI 316

Gültigkeitsdatum
≥ 02/2018



Wandanschlussbogen mit Brausehalter. Eigensicher. 1/2 Anschluss.

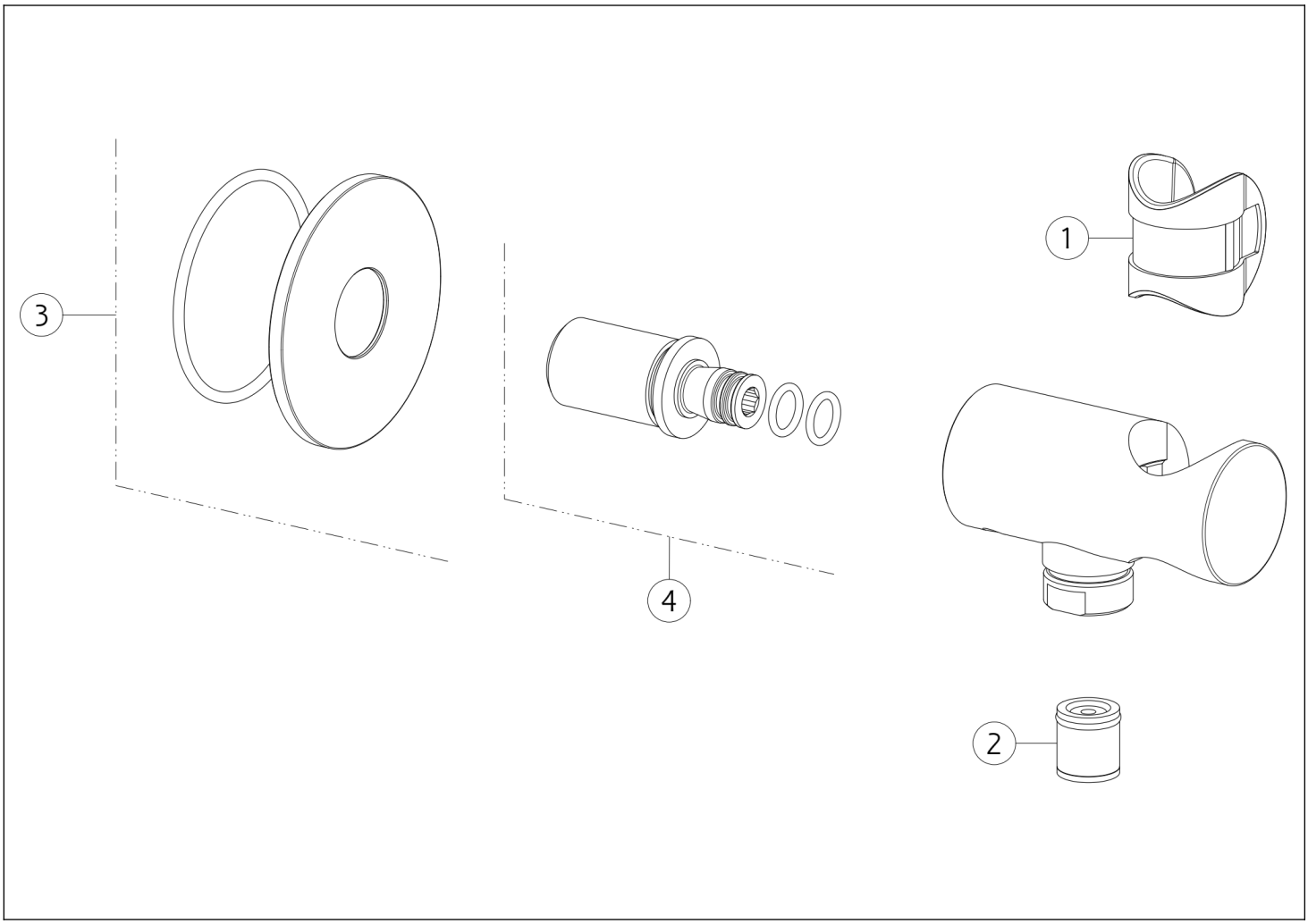

N°	Code	Beschreibung
1	SP01823	BUSCH
2	SP00014	RÜCKSCHLAGVENTIL

N°	Code	Beschreibung
3	SP01815	DECKEL
4	SP01816	BRUSTWARZE

Gessi S.p.A. Parco Gessi, 13037 Serravalle Sesia (Vercelli) Italien Tel. +39 0163 454111 Fax. +39 0163 453150 - www.gessi.com - gessi@gessi.it Die vorliegende Zeichnung darf ohne schriftliche Genehmigung der GESSI S.p.A. nicht veröffentlicht oder vervielfältigt werden. Copyright GESSI S.p.A.