GESSI

54161

GPF5416110000G000

GESSI 316

date de validité
≥ 02/2018



Sortie murale coudée avec support fixe pour douchette.

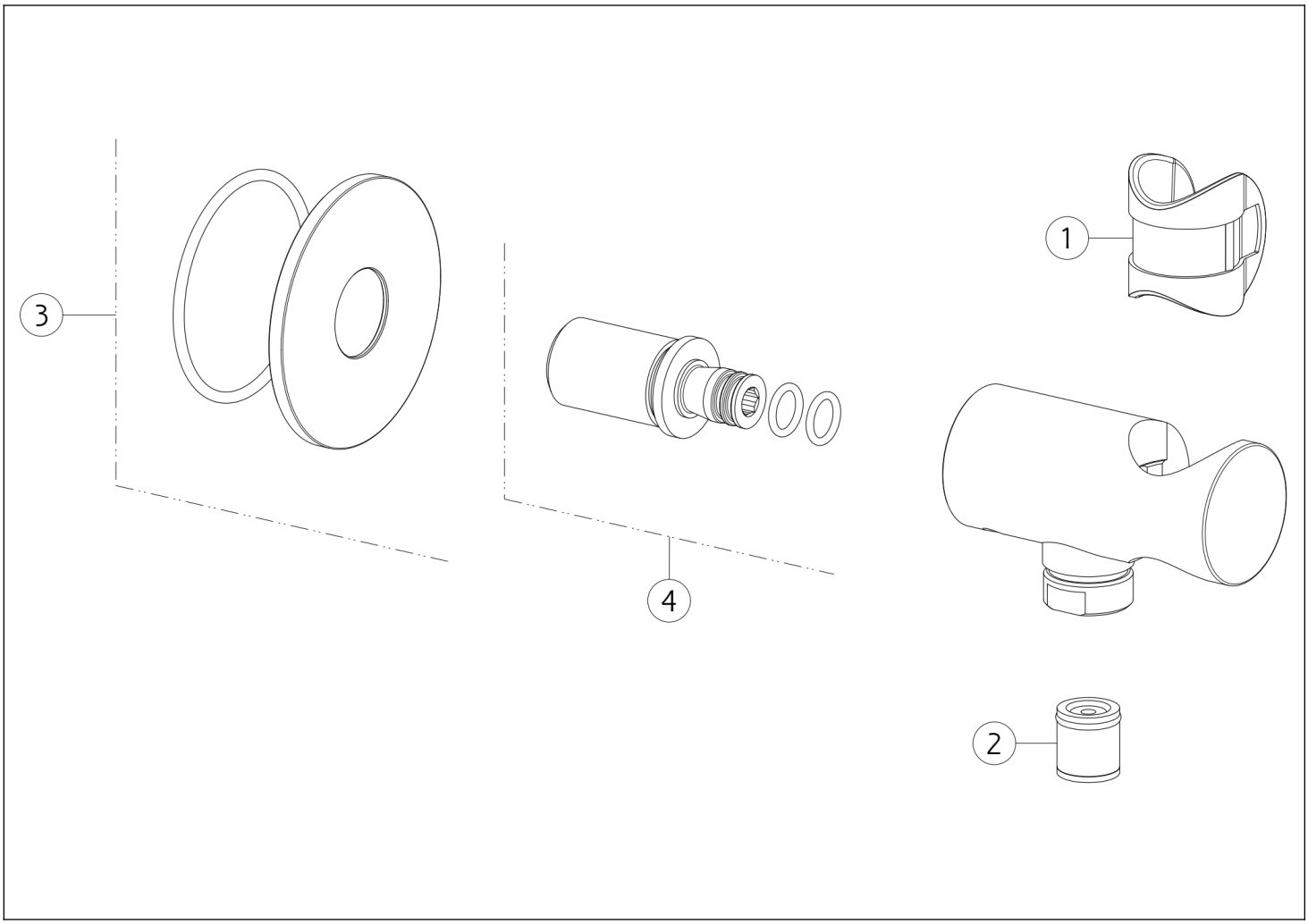

N°	Code	Description
1	SP01823	BUISSON
2	SP00014	CLAPET ANTI-RETOUR

N°	Code	Description
3	SP01815	COUVRIR
4	SP01816	MAMELON

Gessi S.p.A. Parco Gessi, 13037 Serravalle Sesia (Vercelli) Italie Tél. +39 0163 454111 Fax. +39 0163 453150 - www.gessi.com - gessi@gessi.it Conformément à la loi, le présent dessin ne peut être rendu public ni reproduit sans l'autorisation écrite de GESSI S.p.A. Copyright GESSI S.p.A.