GESSI

54184

GPF5418400000G000

GESSI 316

fecha de validez
≥ 12/2021



Partes externas Mezclador de lavabo, caño ,longitud bajo pedido, sin desagüe

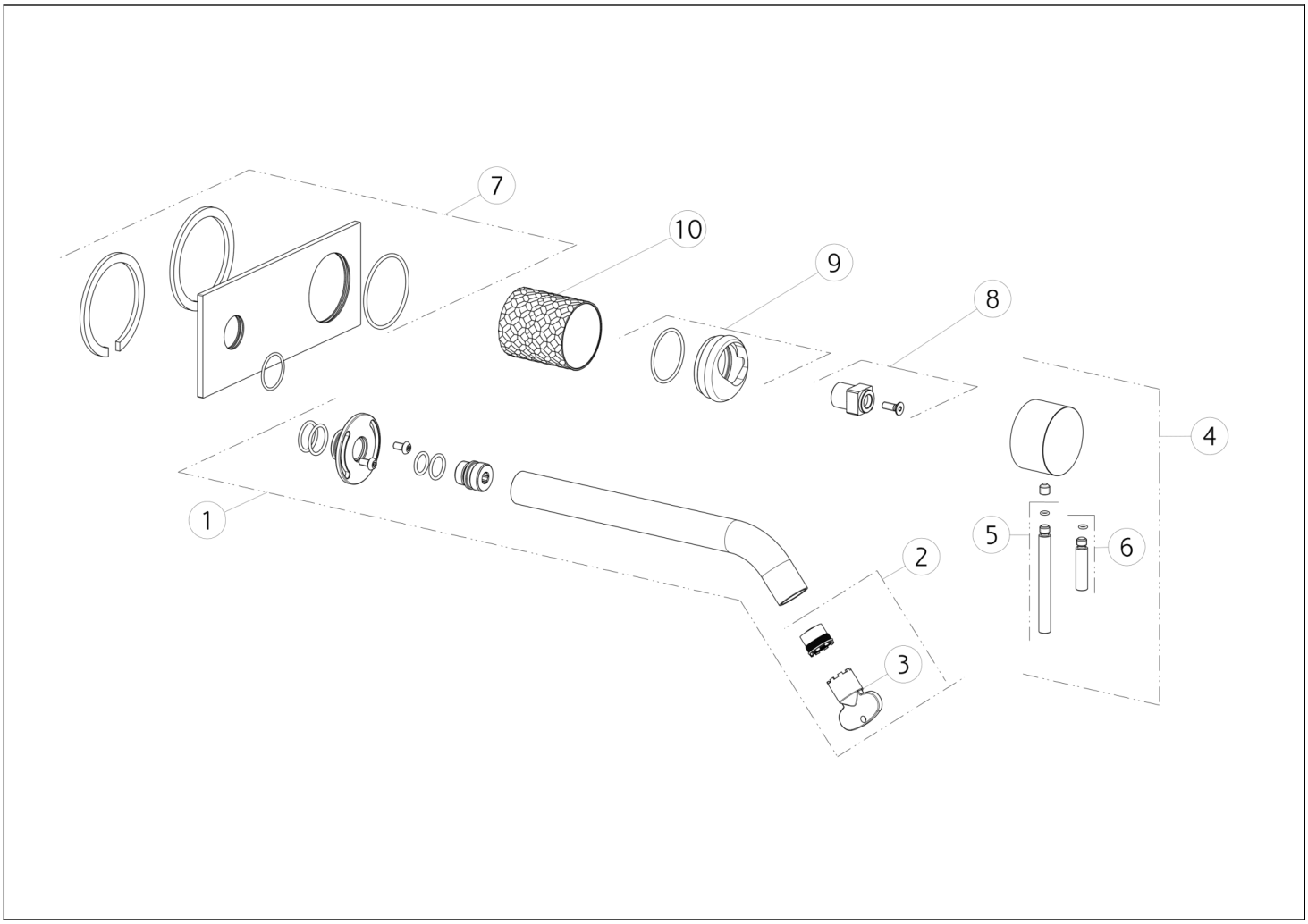

N°	Código	Descripción
1	SP01757	BOQUILLA COMPLETA
2	SP01608	AIREADOR
3	SP00504	HERRAMIENTA ESPECIAL
4	SP01746	ASA
5	SP01626	PALANCA

N°	Código	Descripción
6	SP01625	PALANCA
7	SP01650	PLACA DE ACABADO
8	SP01745	ESPACIADOR
9	SP01744	CONTRATUERCA
10	SP01748	BUJE DE ACABADO

Gessi S.p.A. Parco Gessi, 13037 Serravalle Sesia (Vercelli) Italia Tel. +39 0163 454111 Fax. +39 0163 453150 - www.gessi.com - gessi@gessi.it El presente diseño, de conformidad con la legislación vigente, no puede hacerse público ni reproducirse sin la autorización por escrito de GESSI S.p.A. Copyright GESSI S.p.A.