GESSI

# 54184

GPF5418400000G000

## GESSI 316

date de validité
≥ 12/2021



Partie apparente pour mitigeur lavabo mural, longueur à la demande, sans vidage.

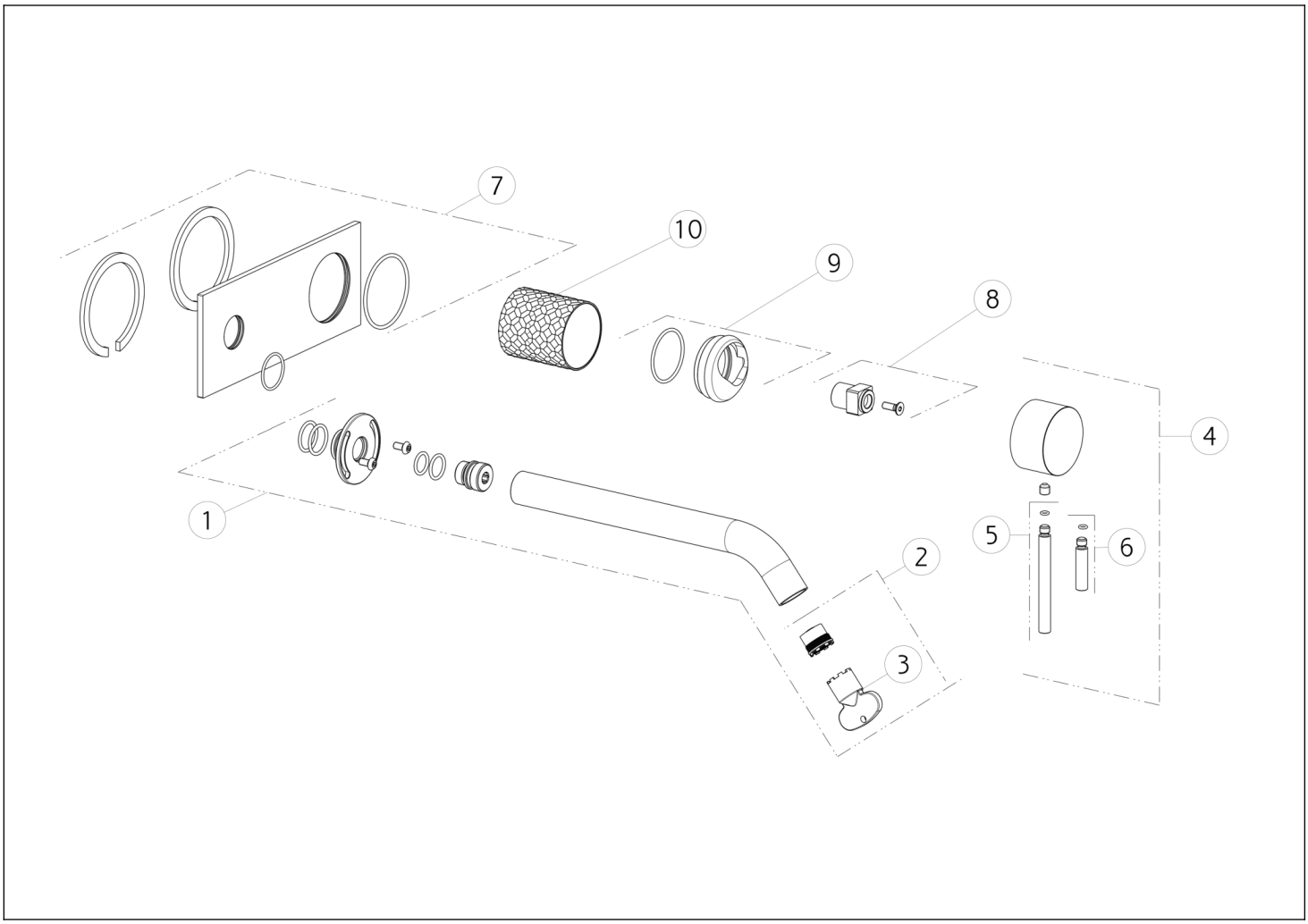


| N° | Code | Description |
|---|---|---|
| 1 | SP01757 | BEC COMPLET |
| 2 | SP01608 | MOUSSEUR |
| 3 | SP00504 | CLÉ |
| 4 | SP01746 | MANETTE |
| 5 | SP01626 | LEVIER |

| N° | Code | Description |
|---|---|---|
| 6 | SP01625 | LEVIER |
| 7 | SP01650 | PLAQUE DE FINITION |
| 8 | SP01745 | ENTRETOISE |
| 9 | SP01744 | ÉCROU |
| 10 | SP01748 | BAGUE DE FINITION |

Gessi S.p.A. Parco Gessi, 13037 Serravalle Sesia (Vercelli) Italie Tél. +39 0163 454111 Fax. +39 0163 453150 - www.gessi.com - gessi@gessi.it Conformément à la loi, le présent dessin ne peut être rendu public ni reproduit sans l'autorisation écrite de GESSI S.p.A. Copyright GESSI S.p.A.