GESSI

54194

GPF5419400000G000

GESSI 316

Gültigkeitsdatum
≥ 06/2018



Fertigmontageset Waschtisch mit Auslauf, ohne Ablaufgarnitur. Wandmontage. Ausladung 181-201mm. Je nach Einbautiefe des UP-Körpers 45089 verändert sich die Länge der Armatur. Griff-Stifte für Betätigung in 25mm und 60mm enthalten.

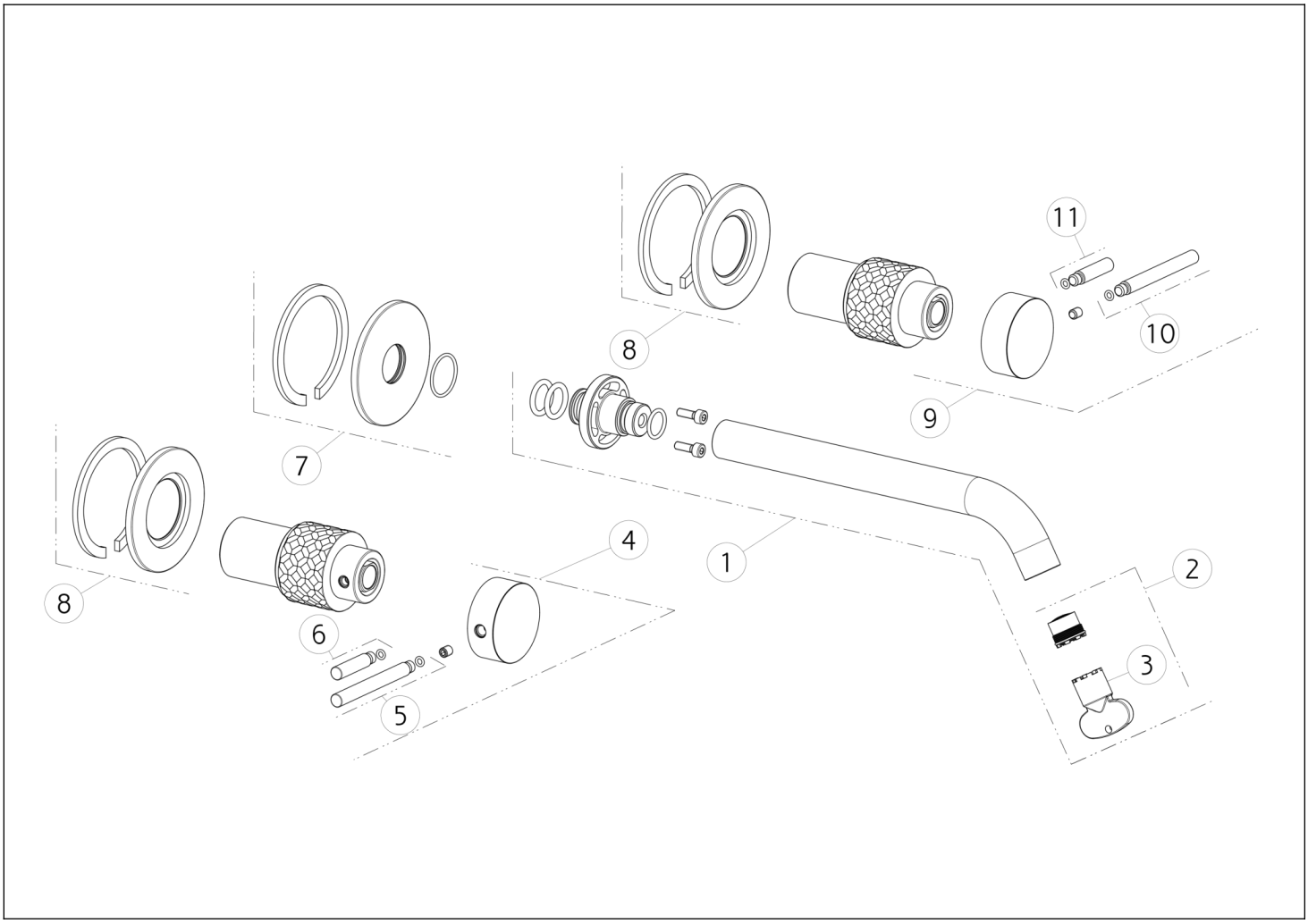

N°	Code	Beschreibung
1	SP02159	AUSLAUF
2	SP01608	LUFTSPRUDLER
3	SP00504	SCHÜSSEL
4	SP02180	GRIFF
5	SP01626	GRIFF
6	SP01625	GRIFF

N°	Code	Beschreibung
7	SP01719	ROSETTE
8	SP02178	ROSETTE
9	SP02179	GRIFF MIT LOGO
10	SP01626	GRIFF
11	SP01625	GRIFF

Gessi S.p.A. Parco Gessi, 13037 Serravalle Sesia (Vercelli) Italien Tel. +39 0163 454111 Fax. +39 0163 453150 - www.gessi.com - gessi@gessi.it Die vorliegende Zeichnung darf ohne schriftliche Genehmigung der GESSI S.p.A. nicht veröffentlicht oder vervielfältigt werden. Copyright GESSI S.p.A.