GESSI

54195

GPF5419500000G000

GESSI 316

Gültigkeitsdatum
≥ 03/2021



Freistehender Wanneneinlauf für separaten Einhebelmischer. Ausladung 230mm. Befestigung benötigt einen festen Untergrund um den Anschluss.

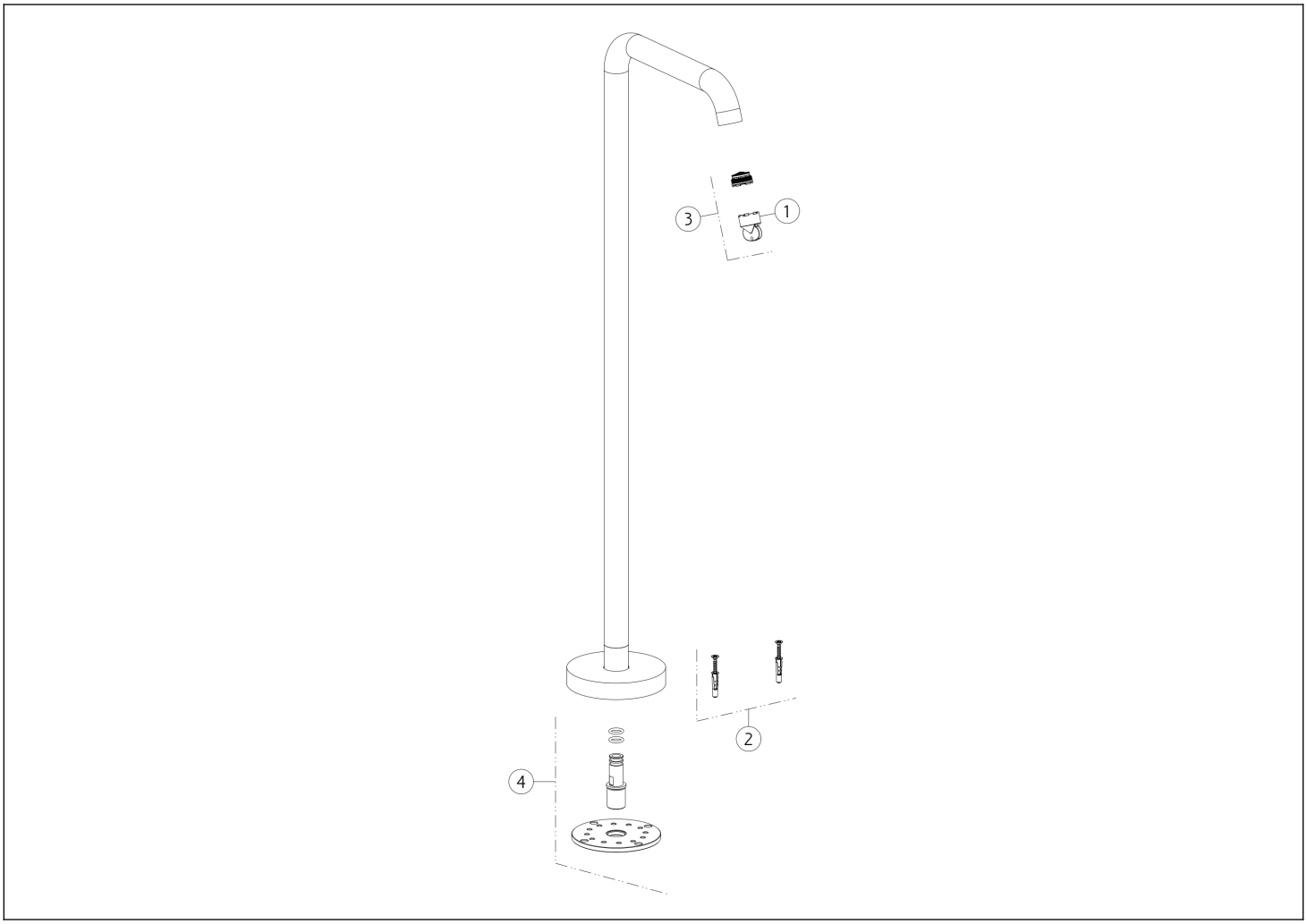

N°	Code	Beschreibung
1	SP00151	SPEZIALWERKZEUG
2	SP00031	BEFESTIGUNGSSATZ

N°	Code	Beschreibung
3	SP01717	BELÜFTER
4	SP03896	FLANSCH

Gessi S.p.A. Parco Gessi, 13037 Serravalle Sesia (Vercelli) Italien Tel. +39 0163 454111 Fax. +39 0163 453150 - www.gessi.com - gessi@gessi.it Die vorliegende Zeichnung darf ohne schriftliche Genehmigung der GESSI S.p.A. nicht veröffentlicht oder vervielfältigt werden. Copyright GESSI S.p.A.