GESSI

54203

GPF5420300000G000

GESSI 316

fecha de validez
≥ 11/2017



Mezclador alto de lavabo, caño largo, flexibles de acoplamiento, con desagüe

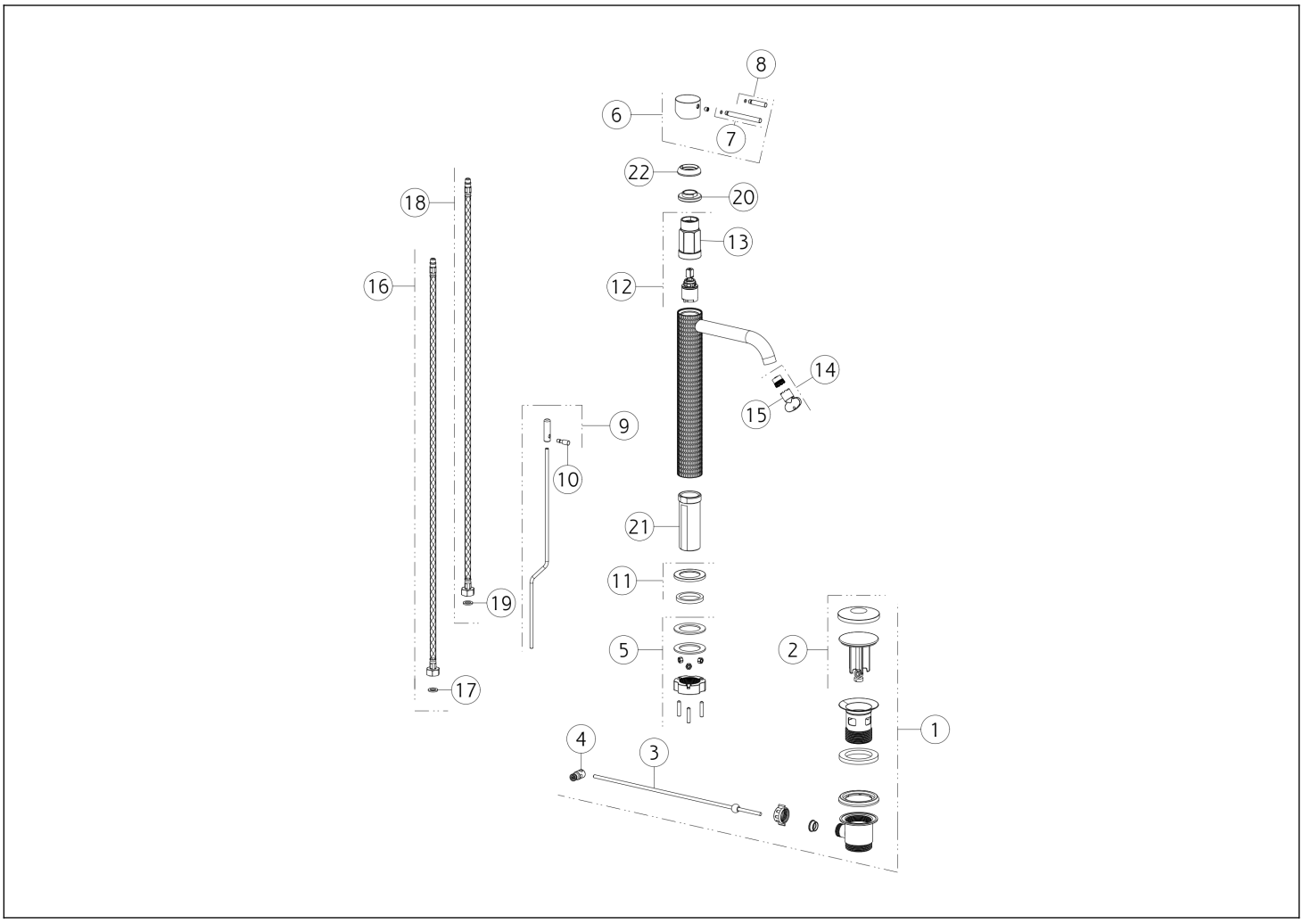

N°	Código	Descripción
1	SP01682	RESIDUOS DE CUENCA
2	SP01709	TAPÓN
3	SP00218	BARRA
4	SP00219	ARTICULACIÓN
5	SP02370	SET DE FIJACIÓN
6	SP01698	ASA
7	SP01626	PALANCA
8	SP01625	PALANCA
9	SP01706	TIRAR DE LA CAÑA
10	SP01705	PERILLA
11	SP01702	BASE

N°	Código	Descripción
12	SP01700	CARTUCHO
13	SP01820	HERRAMIENTA ESPECIAL
14	SP01608	AIREADOR
15	SP00504	HERRAMIENTA ESPECIAL
16	SP01287	MANGUERA DE SUMINISTRO ROJA
17	SP00064	JUNTA
18	SP01286	MANGUERA DE SUMINISTRO BLU
19	SP00064	JUNTA
20	SP01704	TUERCA ANULAR DE FIJACIÓN
21	SP01701	PIERNA
22	SP01699	TUERCA ANULAR DE ACABADO

Gessi S.p.A. Parco Gessi, 13037 Serravalle Sesia (Vercelli) Italia Tel. +39 0163 454111 Fax. +39 0163 453150 - www.gessi.com - gessi@gessi.it El presente diseño, de conformidad con la legislación vigente, no puede hacerse público ni reproducirse sin la autorización por escrito de GESSI S.p.A. Copyright GESSI S.p.A.