GESSI

54205

GPF5420500000G000

GESSI 316

data di validità
≥ 12/2017



Comando remoto

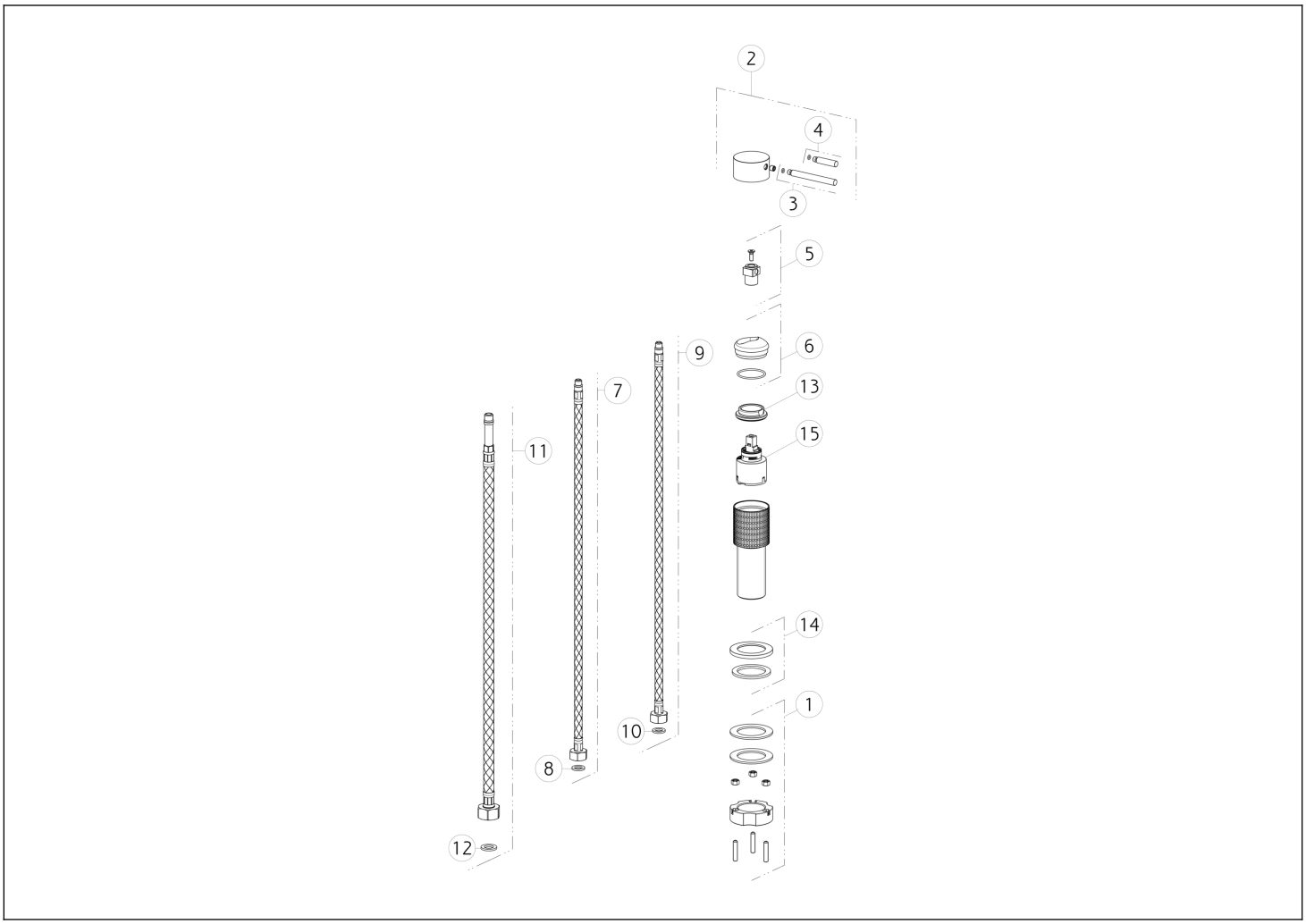

N°	Codice	Descrizione
1	SP02370	SET DI FISSAGGIO
2	SP01746	MANIGLIA
3	SP01626	LEVA
4	SP01625	LEVA
5	SP01745	DISTANZIALE
6	SP01744	GHIERA
7	SP01285	FLESSIBILE ALIMENTAZIONE ROSSO
8	SP00064	GUARNIZIONE

N°	Codice	Descrizione
9	SP01284	FLESSIBILE ALIMENTAZIONE BLU
10	SP00064	GUARNIZIONE
11	SP01203	FLESSIBILE
12	SP00210	GUARNIZIONE
13	SP01731	GHIERA SERRAGGIO CARTUCCIA
14	SP01702	BASETTA
15	SP00013	CARTUCCIA

 Il presente disegno a termine di legge non puo' essere reso pubblico o riprodotto senza l'autorizzazione scritta della GESSI S.p.A. copyright GESSI S.p.A.