GESSI

# 54206

GPF5420600000G000

## GESSI 316

Gültigkeitsdatum
≥ 11/2017



Waschtisch-Einhebelmischer hohe Version mit Auslauf, ohne Ablaufgarnitur. 3/8 Anschluss. Tischmontage. Ausladung 156mm. Griff-Stifte für Betätigung in 25mm und 60mm enthalten.

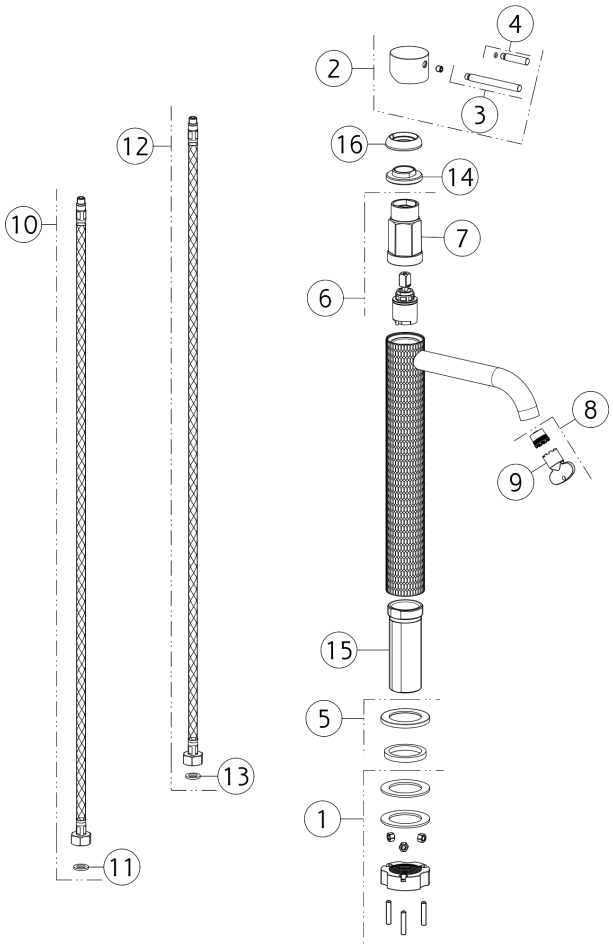


| N° | Code | Beschreibung |
|---|---|---|
| 1 | SP02370 | BEFESTIGUNGSSET |
| 2 | SP01698 | GRIFF |
| 3 | SP01626 | GRIFF |
| 4 | SP01625 | GRIFF |
| 5 | SP01702 | ARMATUR-SOCKEL |
| 6 | SP01700 | KARTUSCHE |
| 7 | SP01820 | SCHÜSSEL |
| 8 | SP01608 | LUFTSPRUDLER |

| N° | Code | Beschreibung |
|---|---|---|
| 9 | SP00504 | SCHÜSSEL |
| 10 | SP01287 | FLEX-SCHLAUCH ROT |
| 11 | SP00064 | DICHTUNG |
| 12 | SP01286 | FLEX-SCHLAUCH BLAU |
| 13 | SP00064 | DICHTUNG |
| 14 | SP01704 | KARTUSCHENMUTTER |
| 15 | SP01701 | GEWINDESCHAFT |
| 16 | SP01699 | KARTUSCHENMUTTER-ABDECKUNG |

Gessi S.p.A. Parco Gessi, 13037 Serravalle Sesia (Vercelli) Italien Tel. +39 0163 454111 Fax. +39 0163 453150 - www.gessi.com - gessi@gessi.it Die vorliegende Zeichnung darf ohne schriftliche Genehmigung der GESSI S.p.A. nicht veröffentlicht oder vervielfältigt werden. Copyright GESSI S.p.A.