GESSI

# 54206

GPF5420600000G000

## GESSI 316

data di validità
≥ 11/2017



Miscelatore Lavabo alto bocca lunga senza scarico con flessibili di collegamento

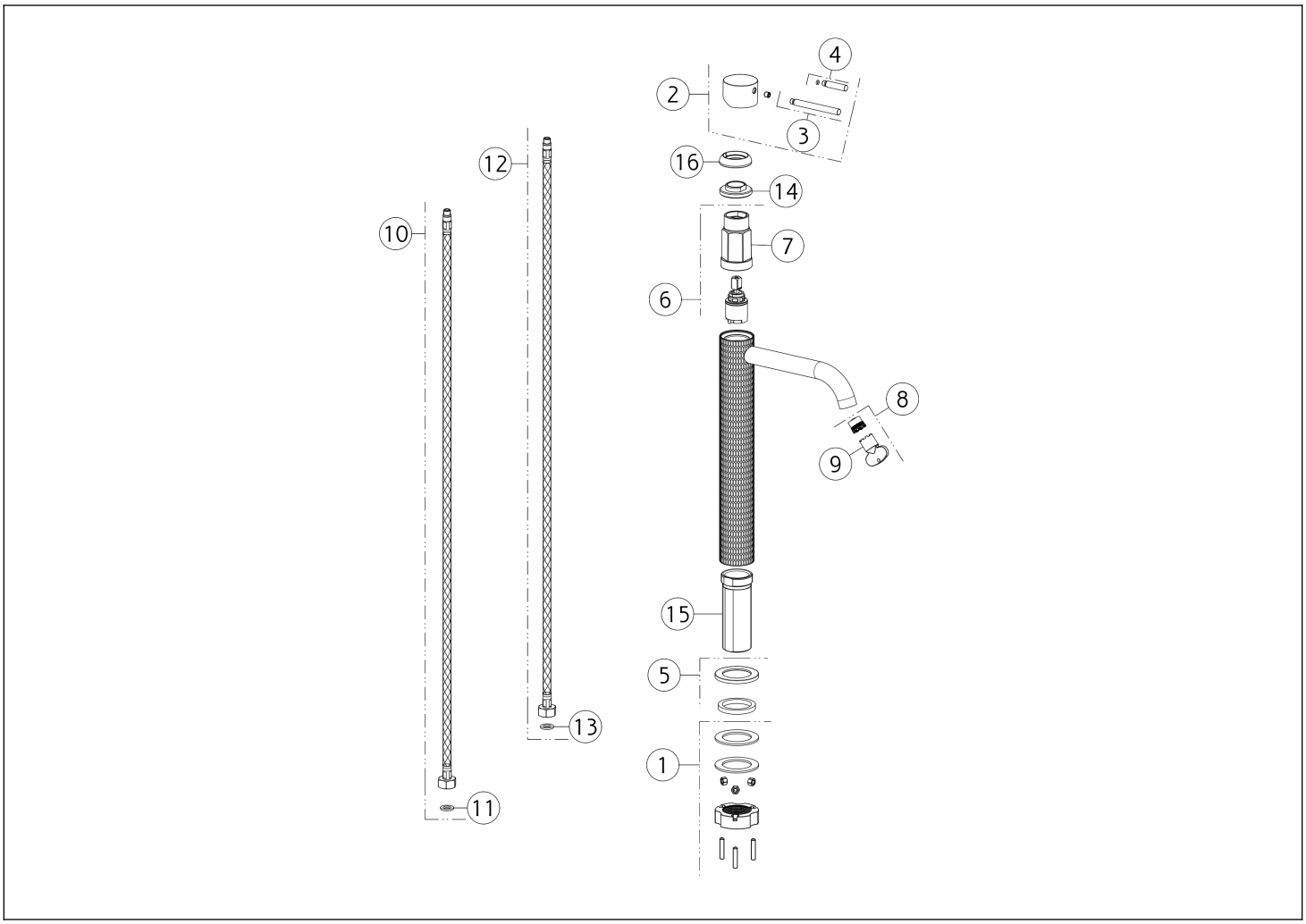


| N° | Codice | Descrizione |
|---|---|---|
| 1 | SP02370 | SET DI FISSAGGIO |
| 2 | SP01698 | MANIGLIA |
| 3 | SP01626 | LEVA |
| 4 | SP01625 | LEVA |
| 5 | SP01702 | BASETTA |
| 6 | SP01700 | CARTUCCIA |
| 7 | SP01820 | CHIAVE |
| 8 | SP01608 | AERATORE |

| N° | Codice | Descrizione |
|---|---|---|
| 9 | SP00504 | CHIAVE |
| 10 | SP01287 | FLESSIBILE ALIMENTAZIONE ROSSO |
| 11 | SP00064 | GUARNIZIONE |
| 12 | SP01286 | FLESSIBILE ALIMENTAZIONE BLU |
| 13 | SP00064 | GUARNIZIONE |
| 14 | SP01704 | GHIERA SERRAGGIO CARTUCCIA |
| 15 | SP01701 | GAMBO |
| 16 | SP01699 | COPRIGHIERA |

Gessi S.p.A. Parco Gessi, 13037 Serravalle Sesia (Vercelli) Italia Tel.+39 0163 454111 Fax.+39 0163 453150 - www.gessi.com - gessi@gessi.it Il presente disegno a termine di legge non puo' essere reso pubblico o riprodotto senza l'autorizzazione scritta della GESSI S.p.A. copyright GESSI S.p.A.