GESSI

54209

GPF5420900000G000

GESSI 316

data di validità
≥ 11/2017



Miscelatore Lavabo alto bocca corta senza scarico con flessibili di collegamento

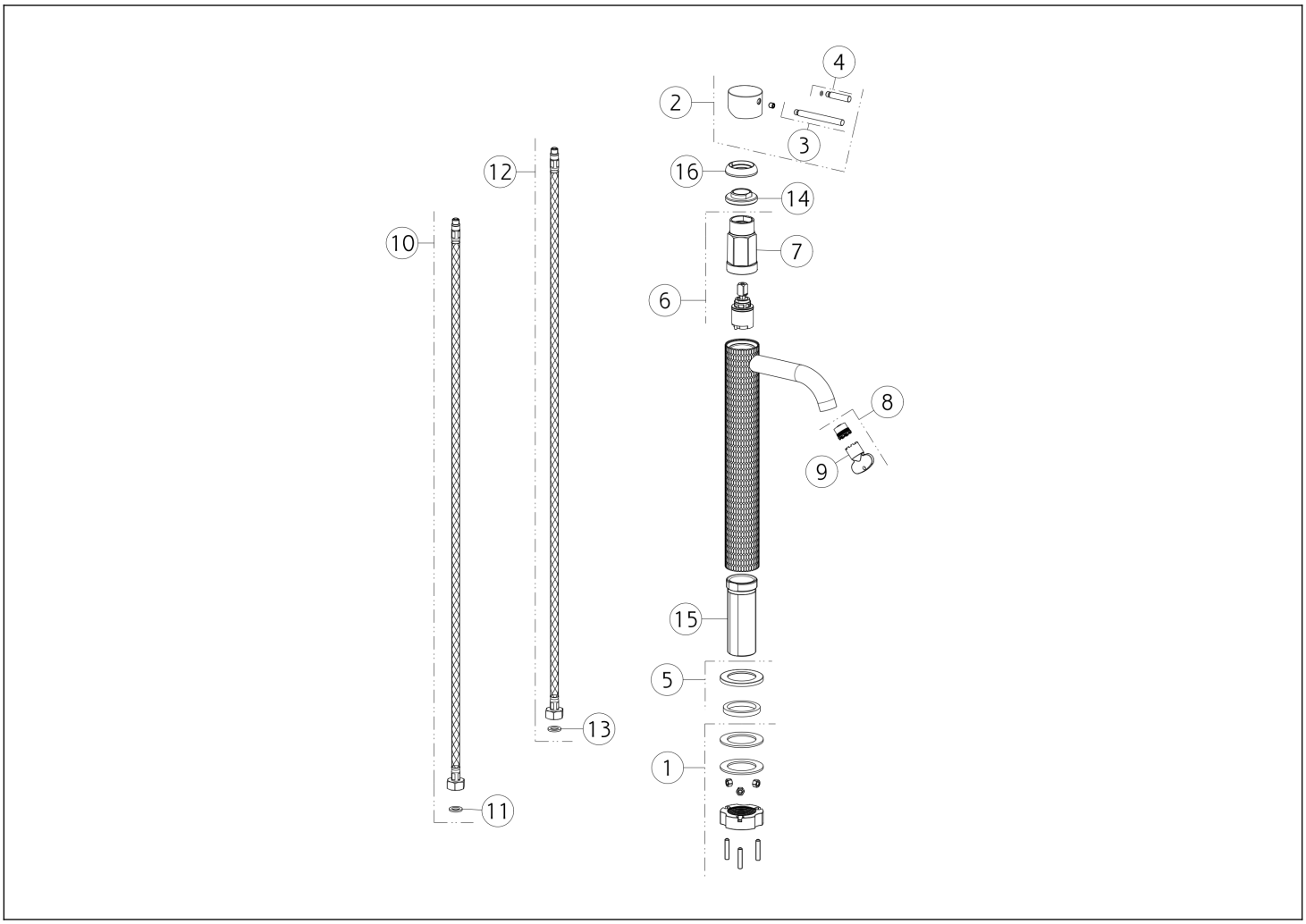

N°	Codice	Descrizione
1	SP02370	SET DI FISSAGGIO
2	SP01698	MANIGLIA
3	SP01626	LEVA
4	SP01625	LEVA
5	SP01702	BASETTA
6	SP01700	CARTUCCIA
7	SP01820	CHIAVE
8	SP01608	AERATORE

N°	Codice	Descrizione
9	SP00504	CHIAVE
10	SP01287	FLESSIBILE ALIMENTAZIONE ROSSO
11	SP00064	GUARNIZIONE
12	SP01286	FLESSIBILE ALIMENTAZIONE BLU
13	SP00064	GUARNIZIONE
14	SP01704	GHIERA SERRAGGIO CARTUCCIA
15	SP01701	GAMBO
16	SP01699	COPRIGHIERA

 Il presente disegno a termine di legge non puo' essere reso pubblico o riprodotto senza l'autorizzazione scritta della GESSI S.p.A. copyright GESSI S.p.A.