GESSI

54212

GPF5421200000G000

GESSI 316

data di validità
≥ 12/2017



Gruppo Lavabo 3 fori con bocca senza scarico con flessibili di collegamento

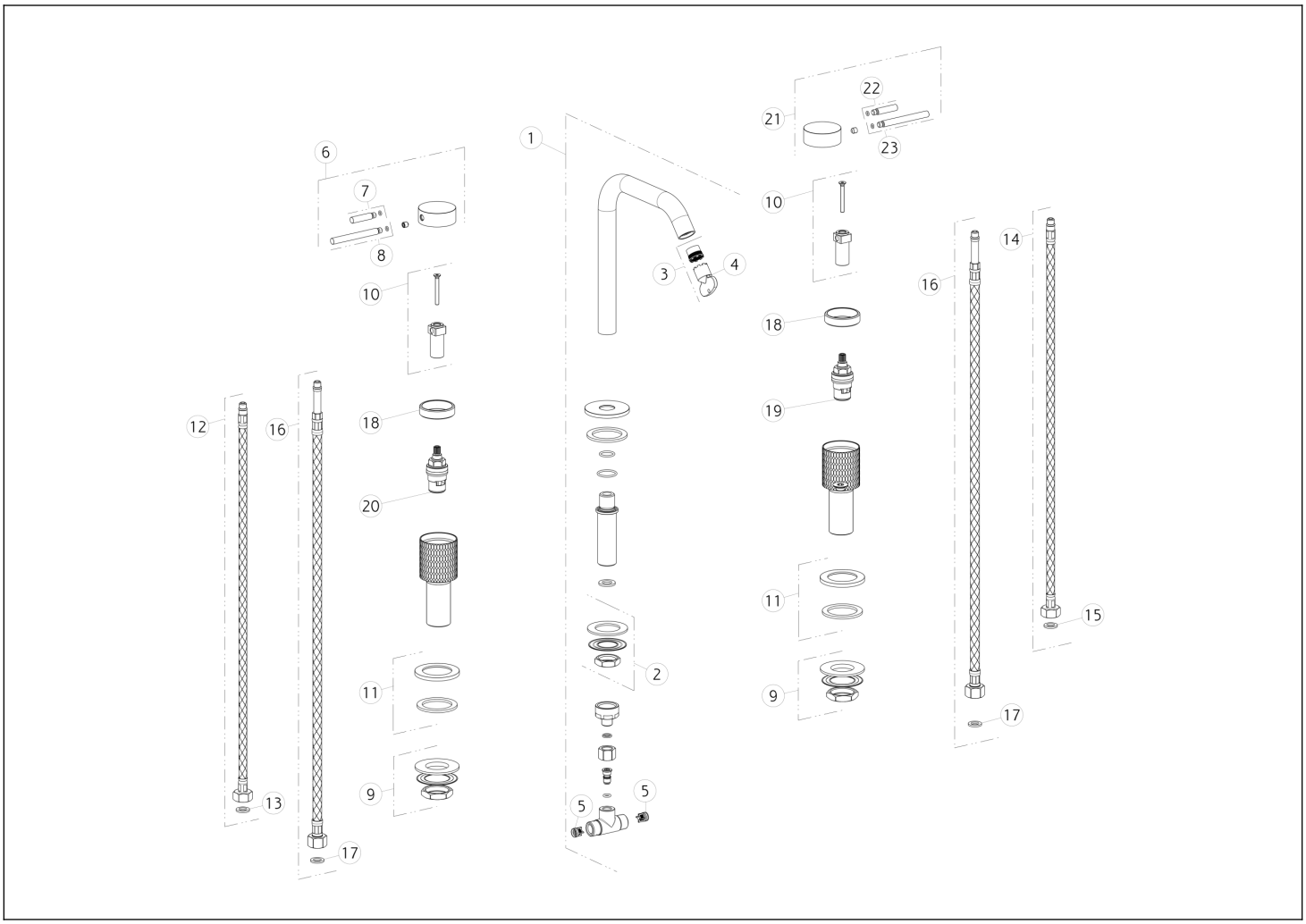

N°	Codice	Descrizione
1	SP01852	BOCCA COMPLETA
2	SP01720	SET DI FISSAGGIO
3	SP01608	AERATORE
4	SP00504	CHIAVE
5	SP00433	VALVOLA DI NON RITORNO
6	SP01853	MANIGLIA CON LOGO
7	SP01625	LEVA
8	SP01626	LEVA
9	SP01222	SET DI FISSAGGIO
10	SP01849	BOCCOLA
11	SP01702	BASETTA
12	SP01285	FLESSIBILE ALIMENTAZIONE ROSSO

N°	Codice	Descrizione
13	SP00064	GUARNIZIONE
14	SP01284	FLESSIBILE ALIMENTAZIONE BLU
15	SP00064	GUARNIZIONE
16	SP00987	FLESSIBILE
17	SP00064	GUARNIZIONE
18	SP01850	ANELLO
19	SP00590	VITONE
20	SP00129	VITONE
21	SP01848	MANIGLIA
22	SP01625	LEVA
23	SP01626	LEVA

Gessi S.p.A. Parco Gessi, 13037 Serravalle Sesia (Vercelli) Italia Tel.+39 0163 454111 Fax.+39 0163 453150 - www.gessi.com - gessi@gessi.it Il presente disegno a termine di legge non puo' essere reso pubblico o riprodotto senza l'autorizzazione scritta della GESSI S.p.A. copyright GESSI S.p.A.