54219

GPF5421900000G000

GESSI 316

data di validità
≥ 12/2017



Parte esterna Miscelatore a parete 1 via

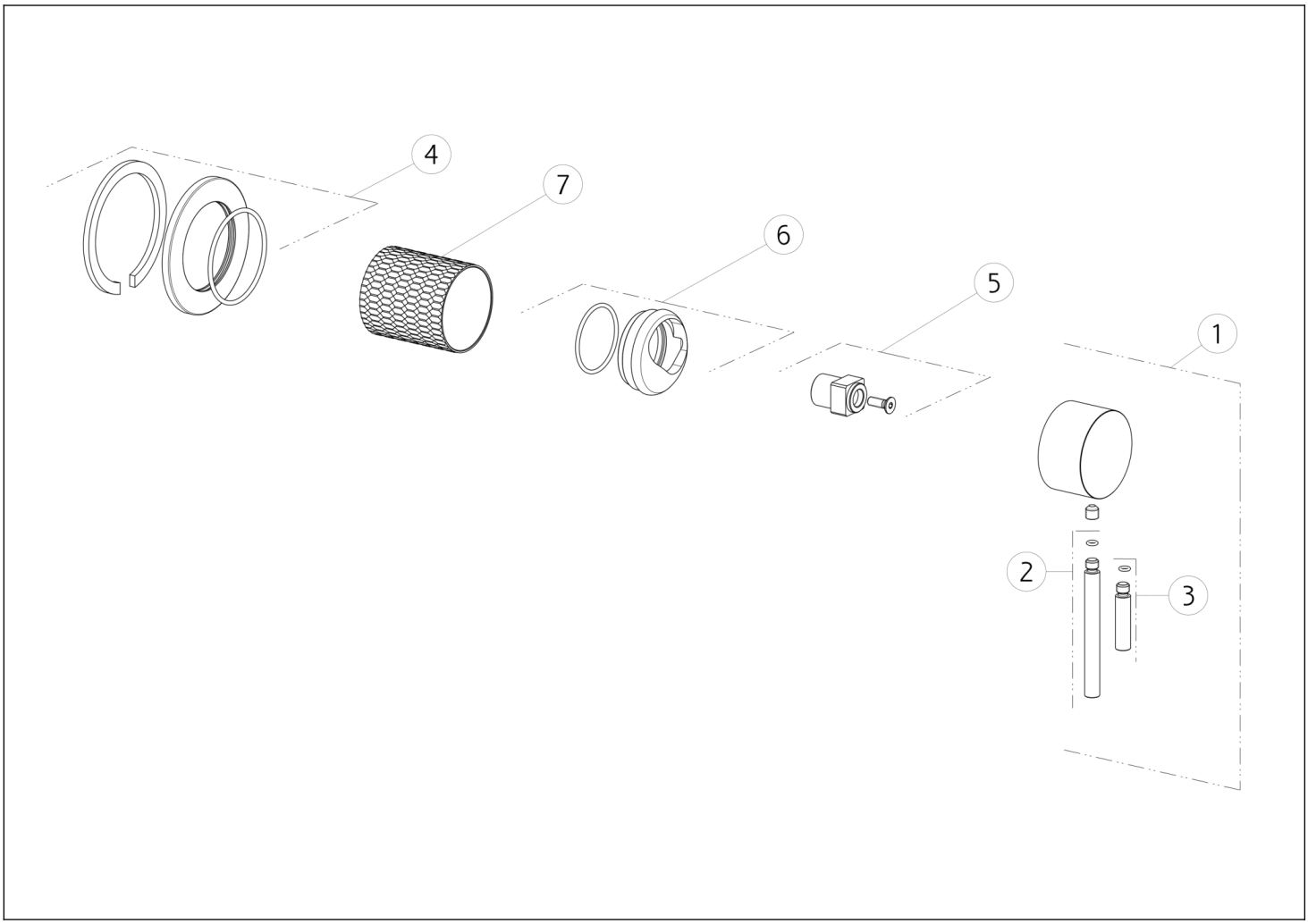

N°	Codice	Descrizione
1	SP01746	MANIGLIA
2	SP01626	LEVA
3	SP01625	LEVA
4	SP01665	ROSONE

N°	Codice	Descrizione
5	SP01745	DISTANZIALE
6	SP01744	GHIERA
7	SP01755	BOCCOLA IN FINITURA

Gessi S.p.A. Parco Gessi, 13037 Serravalle Sesia (Vercelli) Italia Tel.+39 0163 454111 Fax.+39 0163 453150 - www.gessi.com - gessi@gessi.it Il presente disegno a termine di legge non puo' essere reso pubblico o riprodotto senza l'autorizzazione scritta della GESSI S.p.A. copyright GESSI S.p.A.