GESSI

54302

GPF5430200000G000

GESSI 316

date de validité
≥ 09/2017



Mitigeur lavabo, sans vidage, avec flexibles de raccordement.

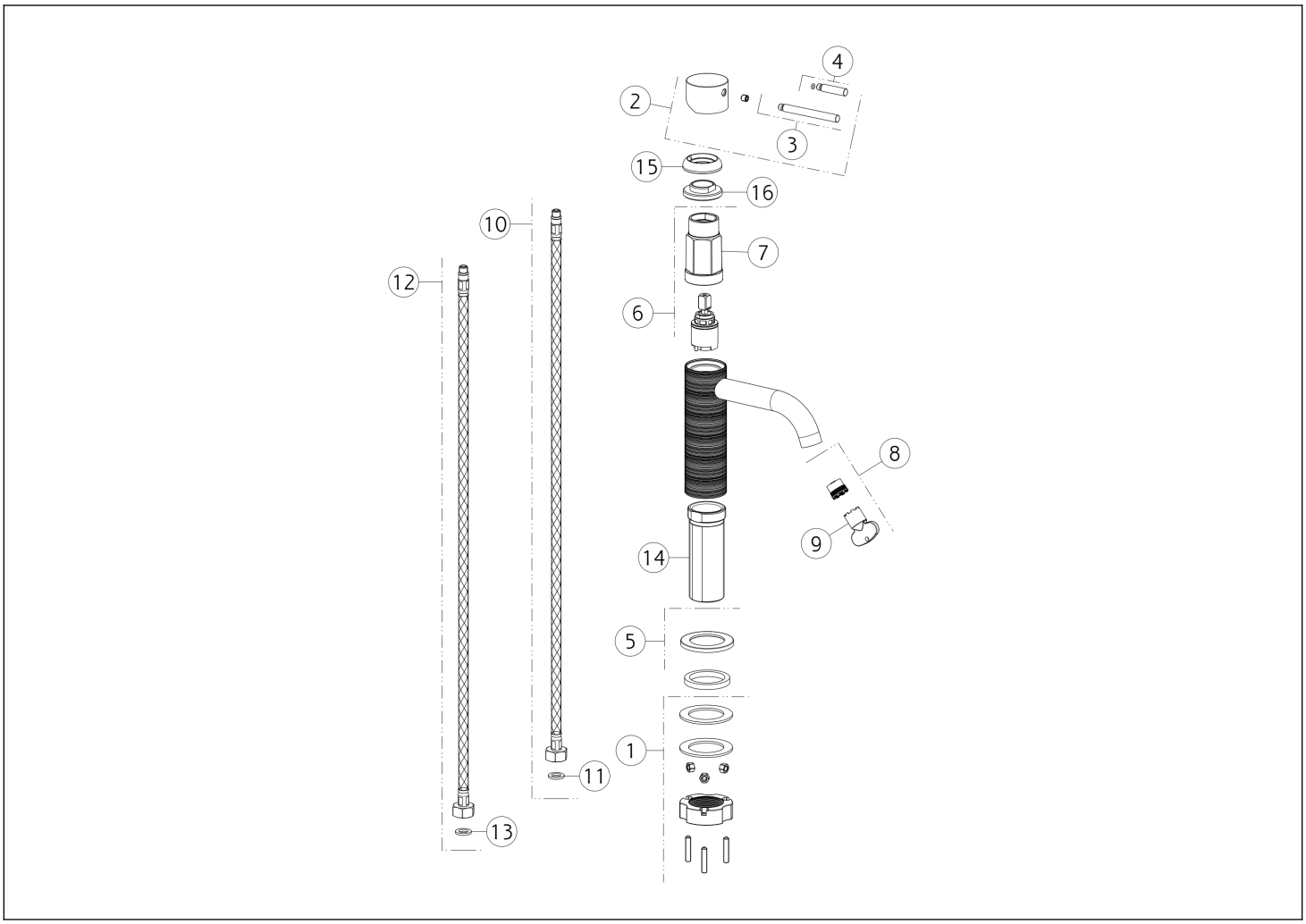

N°	Code	Description
1	SP02370	KIT DE FIXATION
2	SP01698	MANETTE
3	SP01626	LEVIER
4	SP01625	LEVIER
5	SP01702	BASETTE
6	SP01700	CARTOUCHE
7	SP01820	CLÉ
8	SP01608	MOUSSEUR

N°	Code	Description
9	SP00504	CLÉ
10	SP01591	FLEXIBLE D'ALIMENTATION BLEU
11	SP00064	JOINT
12	SP01590	FLEXIBLE D'ALIMENTATION ROUGE
13	SP00064	JOINT
14	SP01701	TIGE
15	SP01699	CACHE-ÉCROU
16	SP01704	ÉCROU DE SERRAGE DE CARTOUCHE

Gessi S.p.A. Parco Gessi, 13037 Serravalle Sesia (Vercelli) Italie Tél. +39 0163 454111 Fax. +39 0163 453150 - www.gessi.com - gessi@gessi.it Conformément à la loi, le présent dessin ne peut être rendu public ni reproduit sans l'autorisation écrite de GESSI S.p.A. Copyright GESSI S.p.A.