GESSI

54303

GPF54303000000G000

GESSI 316

Gültigkeitsdatum
≥ 11/2017



Waschtisch-Einhebelmischer hohe Version mit Auslauf, mit Ablaufgarnitur. 3/8 Anschluss. Tischmontage. Ausladung 156mm. Griff-Stifte für Betätigung in 25mm und 60mm enthalten.

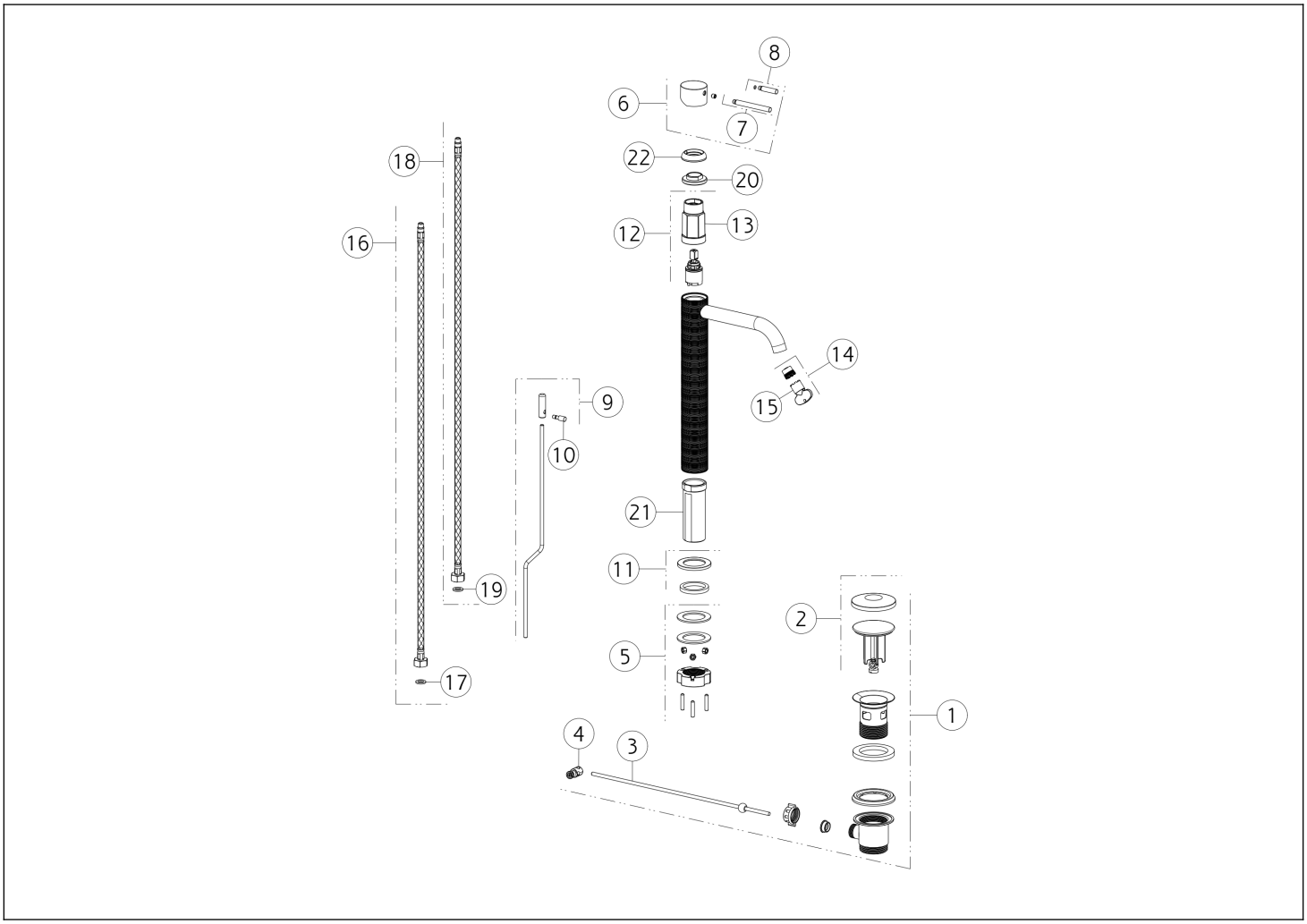

N°	Code	Beschreibung
1	SP01682	ABLAUFGARNITUR
2	SP01709	ABLAUFSTÖPSEL
3	SP00218	EXZENTERSTANGE
4	SP00219	EXZENTERGELENK
5	SP02370	BEFESTIGUNGSSET
6	SP01698	GRIFF
7	SP01626	GRIFF
8	SP01625	GRIFF
9	SP01706	EXZENTERSTANGE
10	SP01705	UMSTELLKNOPF
11	SP01702	ARMATUR-SOCKEL

N°	Code	Beschreibung
12	SP01700	KARTUSCHE
13	SP01820	SCHÜSSEL
14	SP01608	LUFTSPRUDLER
15	SP00504	SCHÜSSEL
16	SP01287	FLEX-SCHLAUCH ROT
17	SP00064	DICHTUNG
18	SP01286	FLEX-SCHLAUCH BLAU
19	SP00064	DICHTUNG
20	SP01704	KARTUSCHENMUTTER
21	SP01701	GEWINDESCHAFT
22	SP01699	KARTUSCHENMUTTER-ABDECKUNG

Gessi S.p.A. Parco Gessi, 13037 Serravalle Sesia (Vercelli) Italien Tel. +39 0163 454111 Fax. +39 0163 453150 - www.gessi.com - gessi@gessi.it Die vorliegende Zeichnung darf ohne schriftliche Genehmigung der GESSI S.p.A. nicht veröffentlicht oder vervielfältigt werden. Copyright GESSI S.p.A.