GESSI

# 54306

GPF5430600000G000

## GESSI 316

fecha de validez
≥ 10/2017



Mezclador alto de lavabo, caño largo, flexibles de acoplamiento, sin desagüe

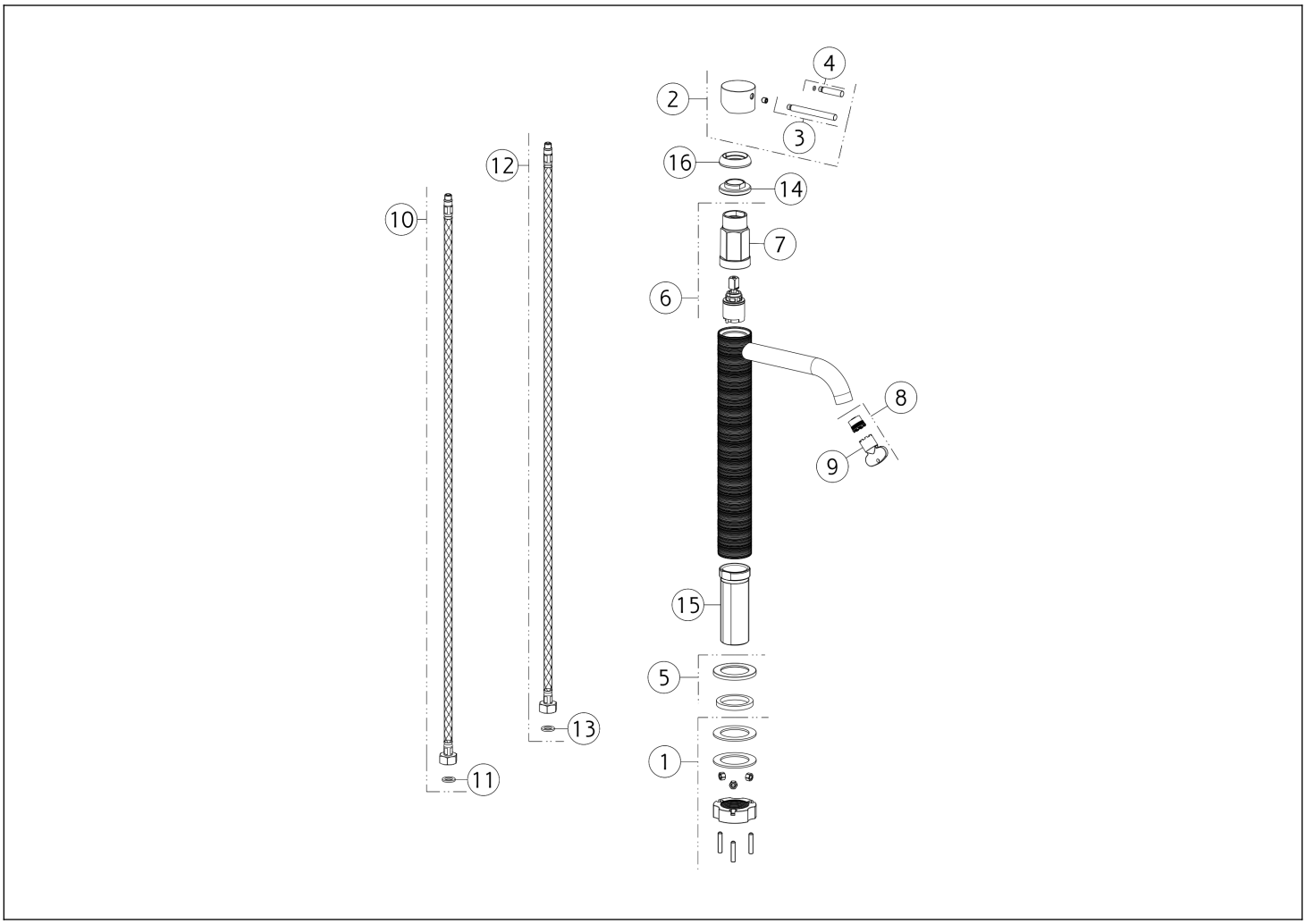


| N° | Código | Descripción |
|---|---|---|
| 1 | SP02370 | SET DE FIJACIÓN |
| 2 | SP01698 | ASA |
| 3 | SP01626 | PALANCA |
| 4 | SP01625 | PALANCA |
| 5 | SP01702 | BASE |
| 6 | SP01700 | CARTUCHO |
| 7 | SP01820 | HERRAMIENTA ESPECIAL |
| 8 | SP01608 | AIREADOR |

| N° | Código | Descripción |
|---|---|---|
| 9 | SP00504 | HERRAMIENTA ESPECIAL |
| 10 | SP01287 | MANGUERA DE SUMINISTRO ROJA |
| 11 | SP00064 | JUNTA |
| 12 | SP01286 | MANGUERA DE SUMINISTRO BLU |
| 13 | SP00064 | JUNTA |
| 14 | SP01704 | TUERCA ANULAR DE FIJACIÓN |
| 15 | SP01701 | PIERNA |
| 16 | SP01699 | TUERCA ANULAR DE ACABADO |

 El presente diseño, de conformidad con la legislación vigente, no puede hacerse público ni reproducirse sin la autorización por escrito de GESSI S.p.A. Copyright GESSI S.p.A.