54312

GPF5431200000G000

GESSI 316

Gültigkeitsdatum
≥ 12/2017



3-Loch-Waschtischarmatur mit Auslauf, ohne Ablaufgarnitur. 3/8 Anschluss. Tischmontage. Ausladung 156mm. Höhe 162mm. Griff-Stifte für Betätigung in 25mm und 60mm enthalten.

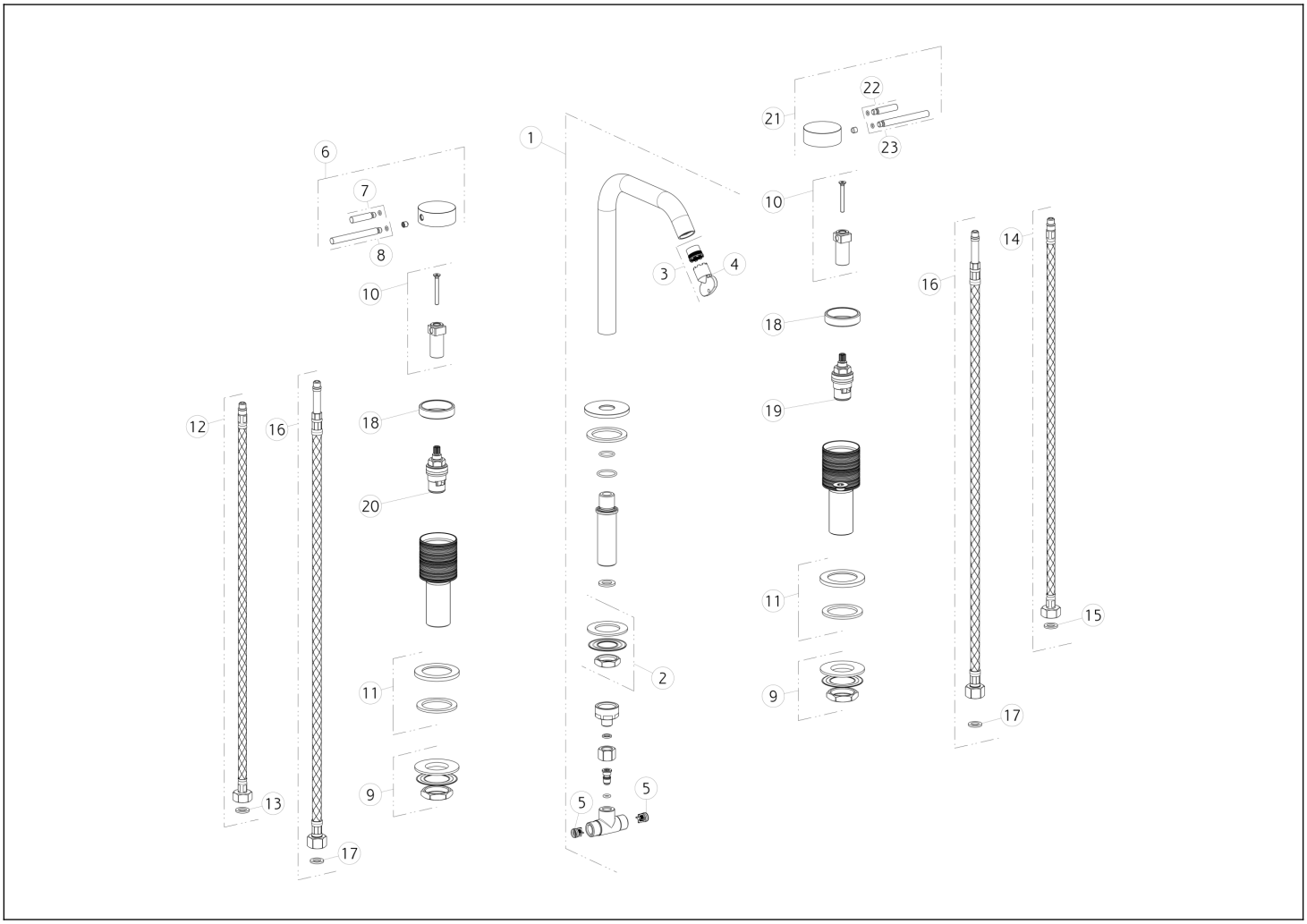

N°	Code	Beschreibung
1	SP01852	AUSLAUF KOMPLETT
2	SP01720	BEFESTIGUNGSSET
3	SP01608	LUFTSPRUDLER
4	SP00504	SCHÜSSEL
5	SP00433	RÜCKFLUSSVERHINDERER
6	SP01853	GRIFF MIT LOGO
7	SP01625	GRIFF
8	SP01626	GRIFF
9	SP01222	BEFESTIGUNGSSET
10	SP01849	GRIFFADAPTER
11	SP01702	ARMATUR-SOCKEL
12	SP01285	FLEX-SCHLAUCH ROT

N°	Code	Beschreibung
13	SP00064	DICHTUNG
14	SP01284	FLEX-SCHLAUCH BLAU
15	SP00064	DICHTUNG
16	SP00987	BRAUSESCHLAUCH
17	SP00064	DICHTUNG
18	SP01850	INDIKATOR-RING
19	SP00590	OBERTEIL
20	SP00129	OBERTEIL
21	SP01848	GRIFF
22	SP01625	GRIFF
23	SP01626	GRIFF

Gessi S.p.A. Parco Gessi, 13037 Serravalle Sesia (Vercelli) Italien Tel. +39 0163 454111 Fax. +39 0163 453150 - www.gessi.com - gessi@gessi.it Die vorliegende Zeichnung darf ohne schriftliche Genehmigung der GESSI S.p.A. nicht veröffentlicht oder vervielfältigt werden. Copyright GESSI S.p.A.