54319

GPF5431900000G000

GESSI 316

Gültigkeitsdatum
≥ 01/2018



Fertigmontageset Waschtisch-Einhebelmischer für separaten Auslauf, ohne Ablaufgarnitur. Wandmontage. Für UPK 54055, Kartusche D35mm. Griff-Stifte für Betätigung in 25mm und 60mm enthalten.

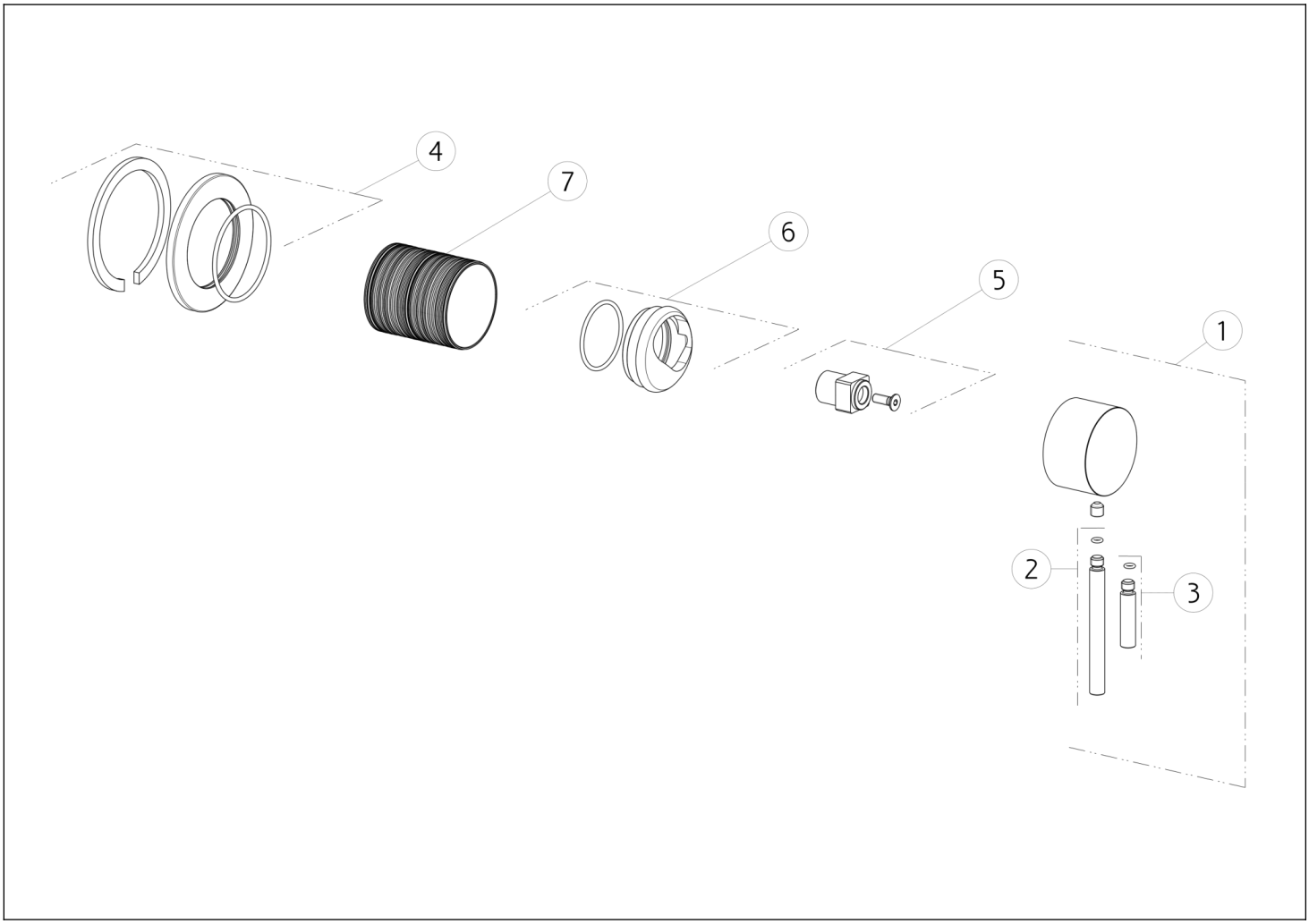

N°	Code	Beschreibung
1	SP01746	GRIFF
2	SP01626	GRIFF
3	SP01625	GRIFF
4	SP01665	ROSETTE

N°	Code	Beschreibung
5	SP01745	DISTANZRING
6	SP01744	KARTUSCHENMUTTER-ABDECKUNG
7	SP01756	HÜLSE FÜR TK IN FARBE

 Die vorliegende Zeichnung darf ohne schriftliche Genehmigung der GESSI S.p.A. nicht veröffentlicht oder vervielfältigt werden. Copyright GESSI S.p.A.