GESSI

54334

GPF5433400000G000

GESSI 316

fecha de validez
≥ 04/2023

Mezclador termostático exterior de pared 2 salidas independientes. Instalación vertical/horizontal.

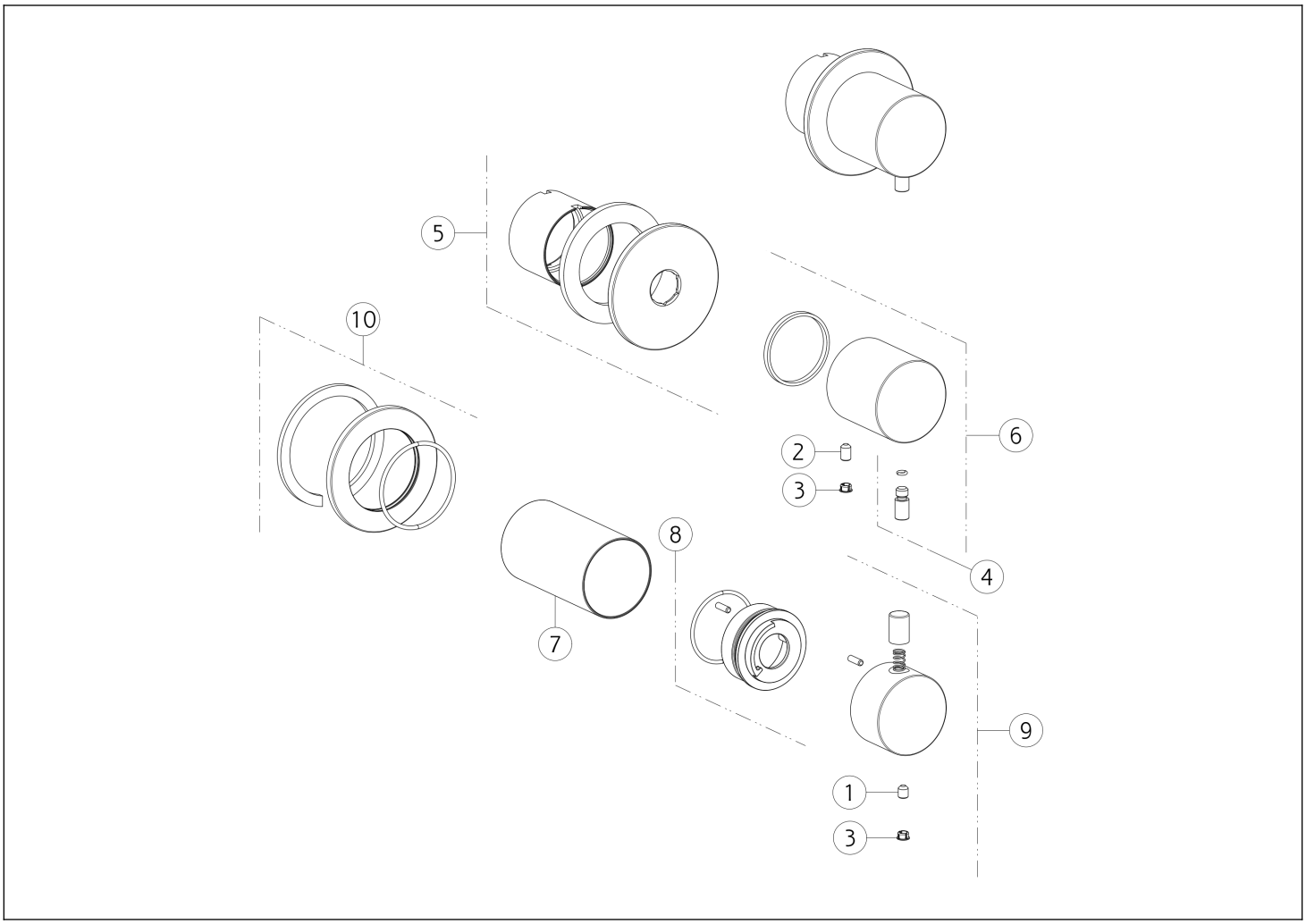

N°	Código	Descripción
1	SP00284	TORNILLO
2	SP02453	TORNILLO
3	SP00002	TAPA DE TORNILLO
4	SP01624	PALANCA
5	SP01736	CUBRIR

N°	Código	Descripción
6	SP01735	ASA
7	SP04654	BUJE DE ACABADO
8	SP01781	ANILLO INDICADOR
9	SP01780	ASA
10	SP01665	CUBRIR

Gessi S.p.A. Parco Gessi, 13037 Serravalle Sesia (Vercelli) Italia Tel. +39 0163 454111 Fax. +39 0163 453150 - www.gessi.com - gessi@gessi.it El presente diseño, de conformidad con la legislación vigente, no puede hacerse público ni reproducirse sin la autorización por escrito de GESSI S.p.A. Copyright GESSI S.p.A.