GESSI

54384

GPF5438400000G000

GESSI 316

data di validità
≥ 03/2019



Parte esterna Miscelatore Lavabo a parete bocca lunghezza personalizzata senza scarico

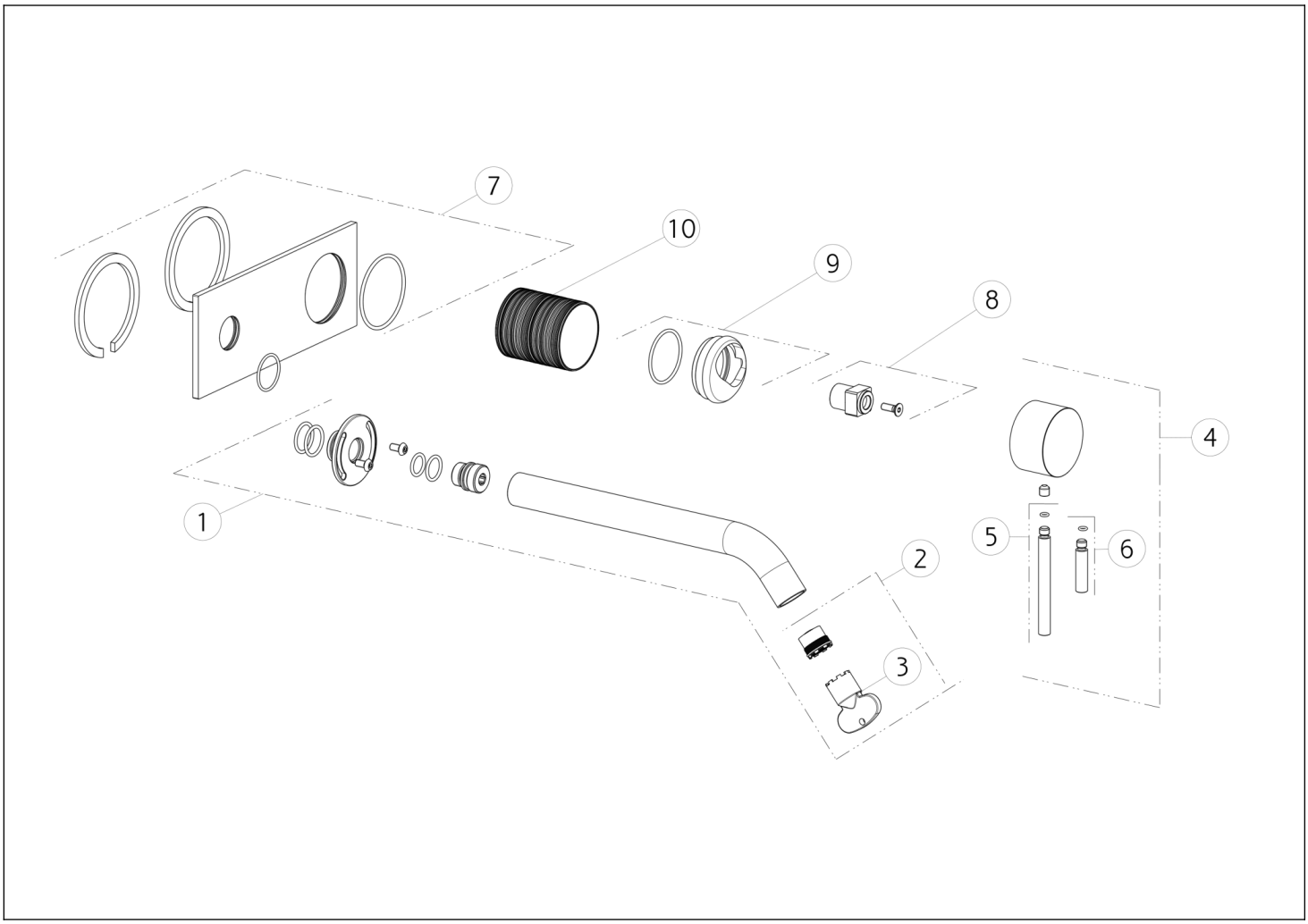

N°	Codice	Descrizione
1	SP01757	CANNA COMPLETA
2	SP01608	AERATORE
3	SP00504	CHIAVE
4	SP01746	MANIGLIA
5	SP01626	LEVA

N°	Codice	Descrizione
6	SP01625	LEVA
7	SP01650	PIASTRA IN FINITURA
8	SP01745	DISTANZIALE
9	SP01744	GHIERA
10	SP01756	BOCCOLA IN FINITURA

Gessi S.p.A. Parco Gessi, 13037 Serravalle Sesia (Vercelli) Italia Tel.+39 0163 454111 Fax.+39 0163 453150 - www.gessi.com - gessi@gessi.it Il presente disegno a termine di legge non puo' essere reso pubblico o riprodotto senza l'autorizzazione scritta della GESSI S.p.A. copyright GESSI S.p.A.