GESSI

# 54388

GPF5438800000G000

## GESSI 316

Gültigkeitsdatum
≥ 12/2017



Fertigmontageset Waschtisch-Einhebelmischer mit Auslauf, durchgehender Platte 65x165mm und ohne Ablaufgarnitur. Wandmontage. Ausladung 117-147mm. Je nach Einbautiefe des UP-Körpers verändert sich die Länge der Armatur. Griff-Stifte für Betätigung in 25mm und 60mm enthalten.

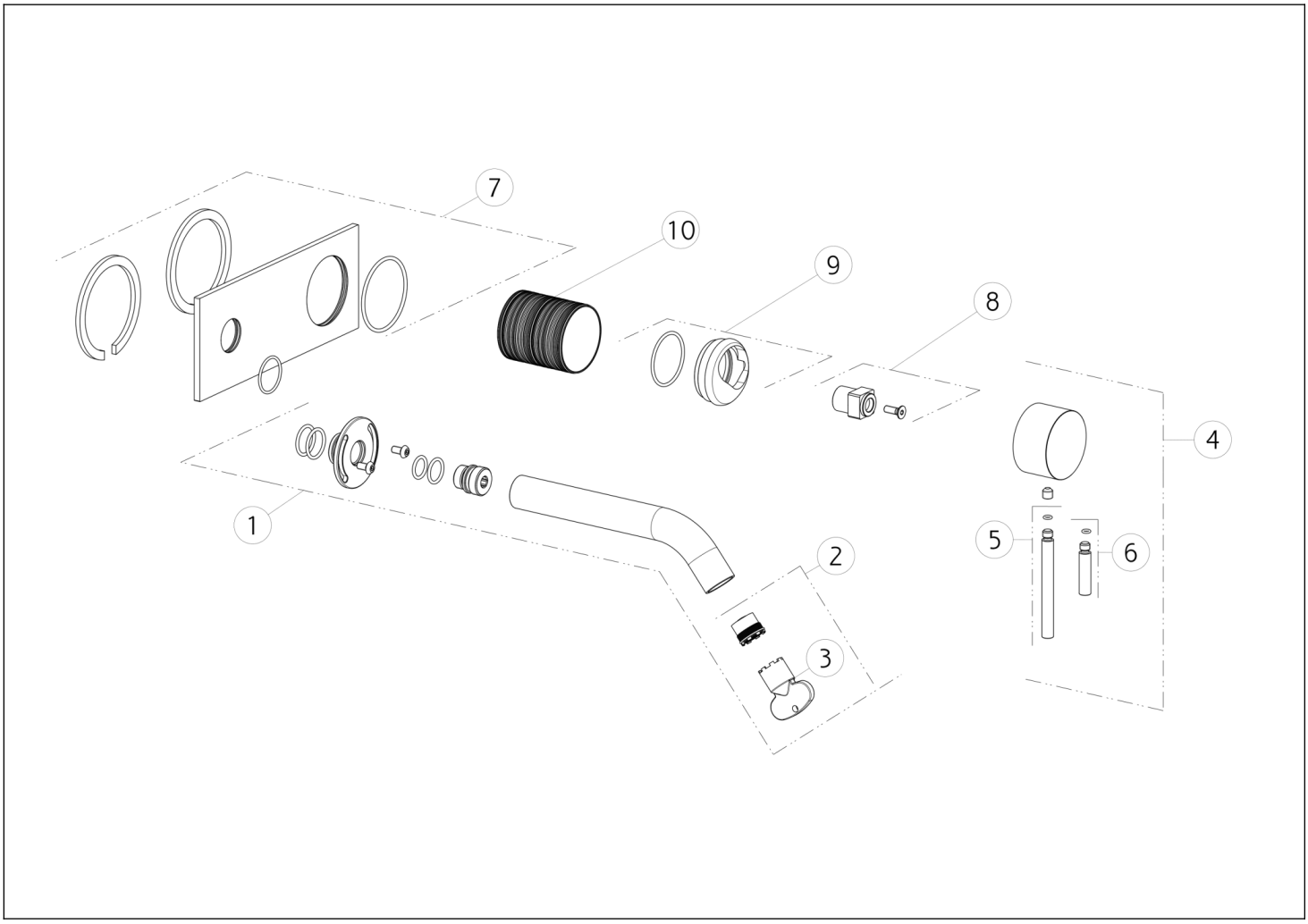


| N° | Code | Beschreibung |
|---|---|---|
| 1 | SP01747 | AUSLAUF KOMPLETT |
| 2 | SP01608 | LUFTSPRUDLER |
| 3 | SP00504 | SCHÜSSEL |
| 4 | SP01746 | GRIFF |
| 5 | SP01626 | GRIFF |

| N° | Code | Beschreibung |
|---|---|---|
| 6 | SP01625 | GRIFF |
| 7 | SP01650 | DEKORPLATTE |
| 8 | SP01745 | DISTANZRING |
| 9 | SP01744 | KARTUSCHENMUTTER-ABDECKUNG |
| 10 | SP01756 | HÜLSE FÜR TK IN FARBE |

 Die vorliegende Zeichnung darf ohne schriftliche Genehmigung der GESSI S.p.A. nicht veröffentlicht oder vervielfältigt werden. Copyright GESSI S.p.A.