GESSI

54389

GPF5438900000G000

GESSI 316

fecha de validez
≥ 02/2021



Partes externas Mezclador de lavabo, caño ,longitud bajo pedido, sin desagüe

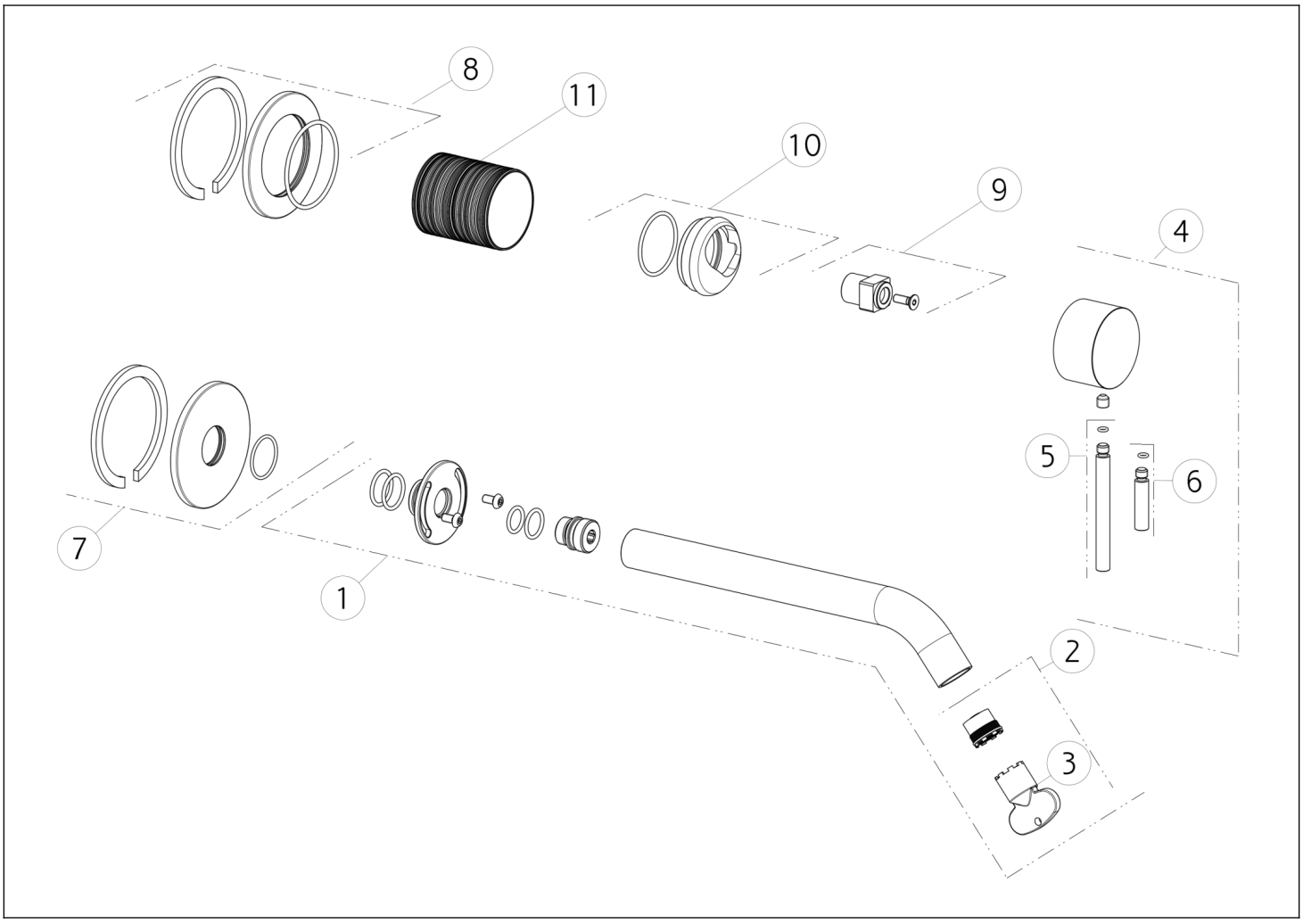

N°	Código	Descripción
1	SP01757	BOQUILLA COMPLETA
2	SP01608	AIREADOR
3	SP00504	HERRAMIENTA ESPECIAL
4	SP01746	ASA
5	SP01626	PALANCA
6	SP01625	PALANCA

N°	Código	Descripción
7	SP01719	CUBRIR
8	SP01665	CUBRIR
9	SP01745	ESPACIADOR
10	SP01744	CONTRATUERCA
11	SP01756	BUJE DE ACABADO

 El presente diseño, de conformidad con la legislación vigente, no puede hacerse público ni reproducirse sin la autorización por escrito de GESSI S.p.A. Copyright GESSI S.p.A.