GESSI

54390

GPF5439000000G000

GESSI 316

Gültigkeitsdatum
≥ 06/2018



Fertigmontageset Waschtisch-Einhebelmischer mit Auslauf, durchgehender Platte 65x165mm und ohne Ablaufgarnitur. Wandmontage. Ausladung 171-201mm. Je nach Einbautiefe des UP-Körpers verändert sich die Länge der Armatur. Griff-Stifte für Betätigung in 25mm und 60mm enthalten.

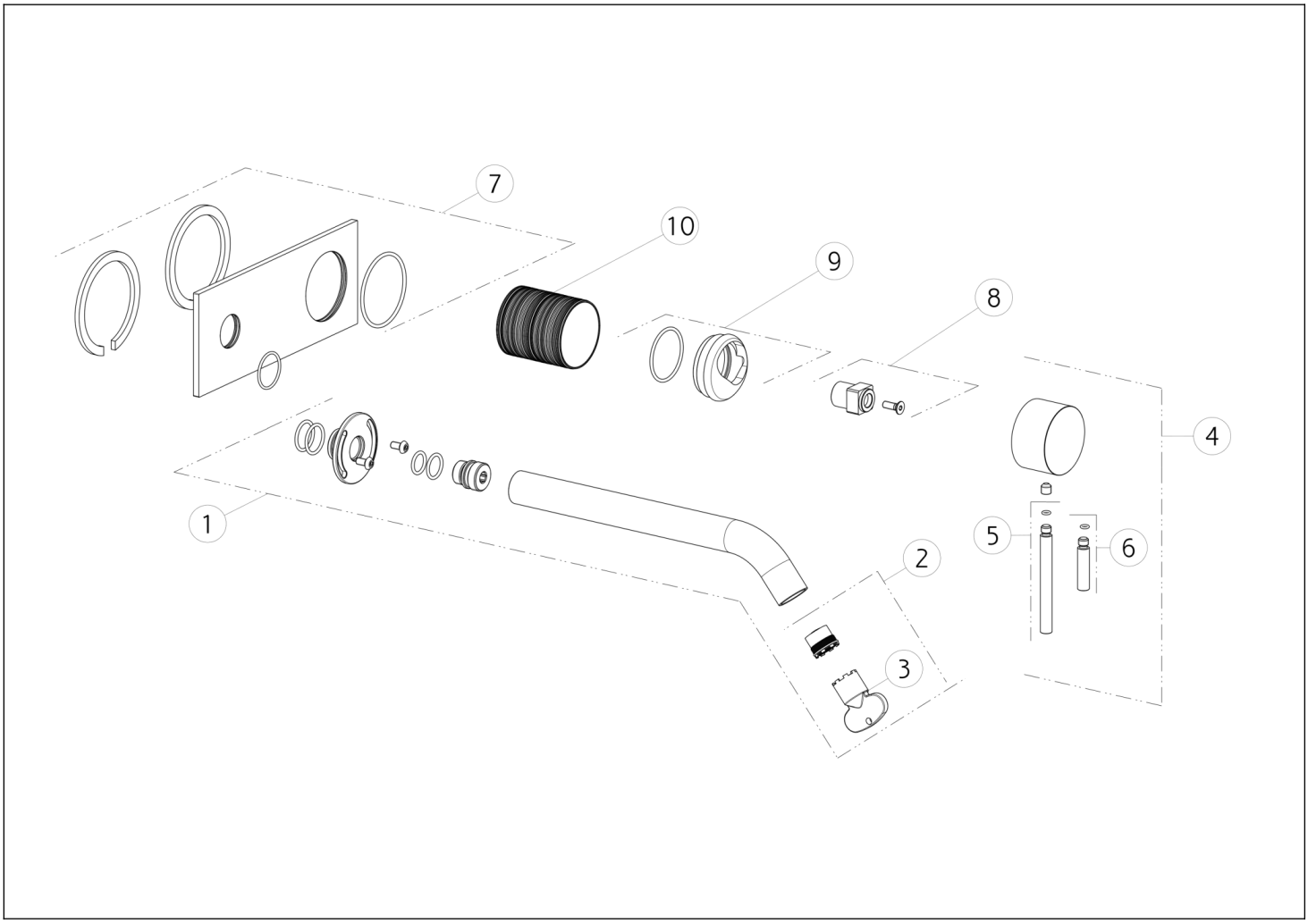

N°	Code	Beschreibung
1	SP01754	AUSLAUF KOMPLETT
2	SP01608	LUFTSPRUDLER
3	SP00504	SCHÜSSEL
4	SP01746	GRIFF
5	SP01626	GRIFF

N°	Code	Beschreibung
6	SP01625	GRIFF
7	SP01650	DEKORPLATTE
8	SP01745	DISTANZRING
9	SP01744	KARTUSCHENMUTTER-ABDECKUNG
10	SP01756	HÜLSE FÜR TK IN FARBE

Gessi S.p.A. Parco Gessi, 13037 Serravalle Sesia (Vercelli) Italien Tel. +39 0163 454111 Fax. +39 0163 453150 - www.gessi.com - gessi@gessi.it Die vorliegende Zeichnung darf ohne schriftliche Genehmigung der GESSI S.p.A. nicht veröffentlicht oder vervielfältigt werden. Copyright GESSI S.p.A.