GESSI

54402

GPF5440200000G000

GESSI 316

data di validità
≥ 10/2017



Miscelatore Lavabo senza scarico con flessibili di collegamento

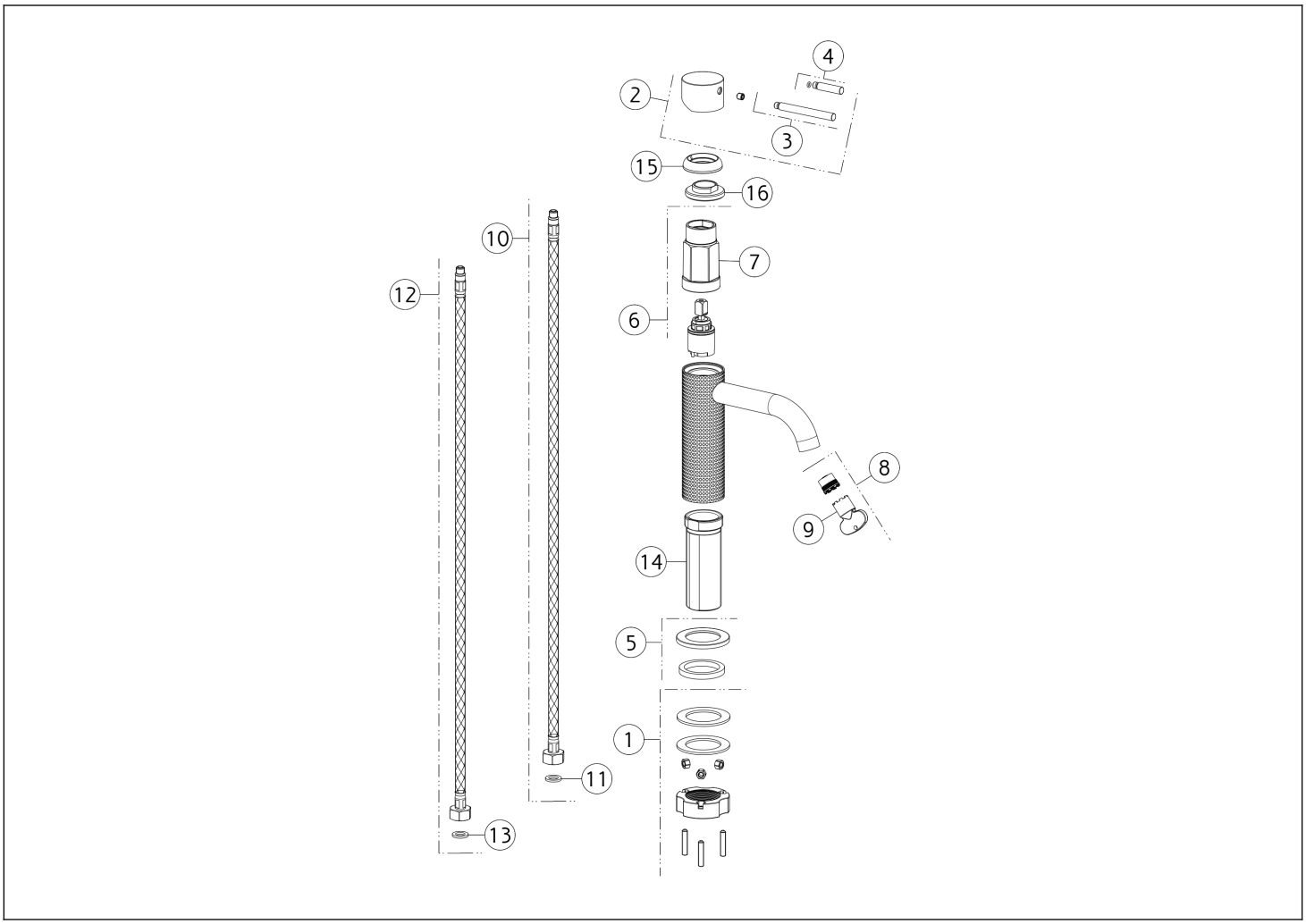

N°	Codice	Descrizione
1	SP02370	SET DI FISSAGGIO
2	SP01698	MANIGLIA
3	SP01626	LEVA
4	SP01625	LEVA
5	SP01702	BASETTA
6	SP01700	CARTUCCIA
7	SP01820	CHIAVE
8	SP01608	AERATORE

N°	Codice	Descrizione
9	SP00504	CHIAVE
10	SP01591	FLESSIBILE ALIMENTAZIONE BLU
11	SP00064	GUARNIZIONE
12	SP01590	FLESSIBILE ALIMENTAZIONE ROSSO
13	SP00064	GUARNIZIONE
14	SP01701	GAMBO
15	SP01699	COPRIGHIERA
16	SP01704	GHIERA SERRAGGIO CARTUCCIA

 Il presente disegno a termine di legge non puo' essere reso pubblico o riprodotto senza l'autorizzazione scritta della GESSI S.p.A. copyright GESSI S.p.A.