GESSI

54403

GPF5440300000G000

GESSI 316

data di validità
≥ 12/2017



Miscelatore Lavabo alto bocca lunga con scarico con flessibili di collegamento

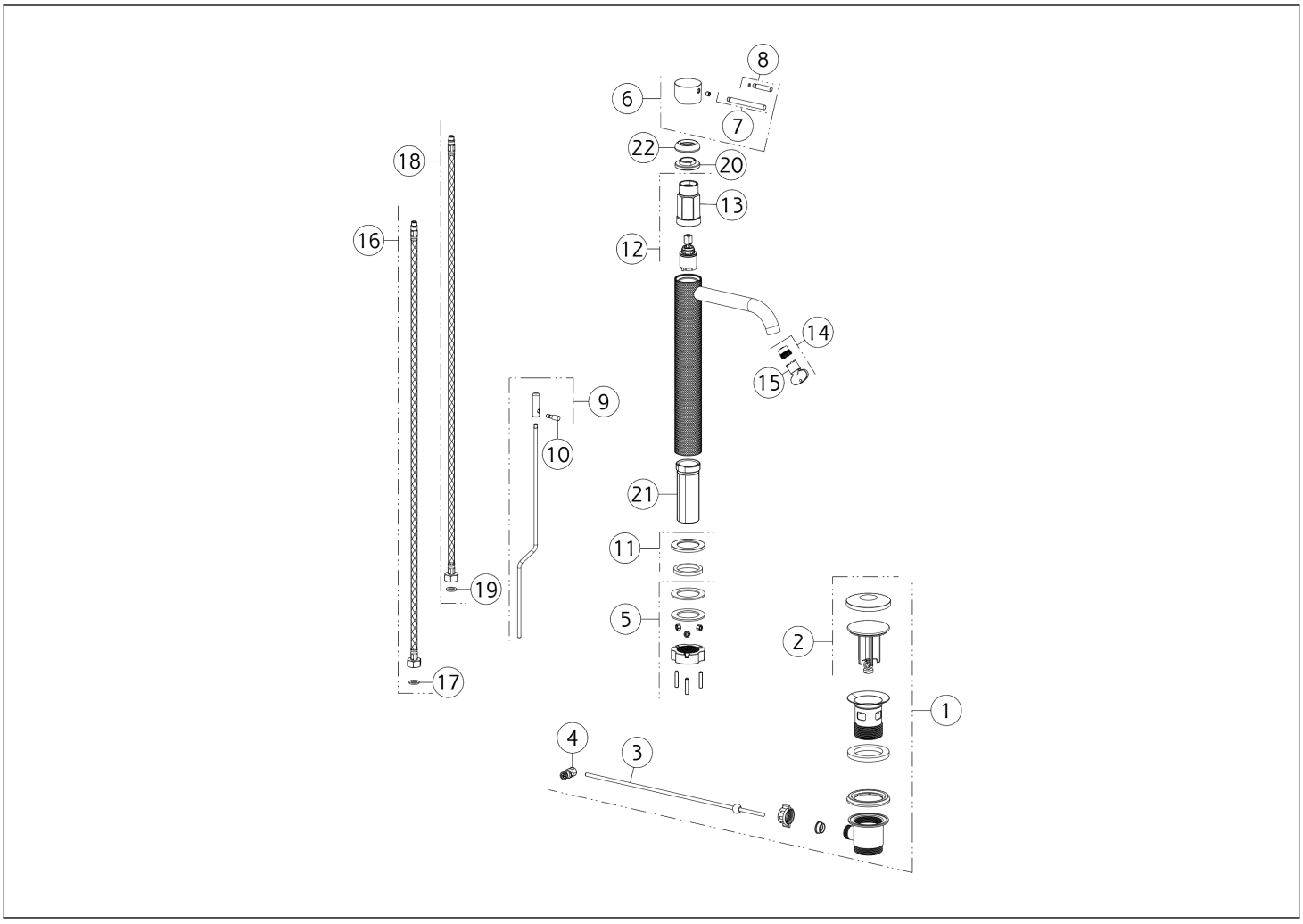

N°	Codice	Descrizione
1	SP01682	PILETTA
2	SP01709	TAPPO PILETTA
3	SP00218	ASTA
4	SP00219	SNODO
5	SP02370	SET DI FISSAGGIO
6	SP01698	MANIGLIA
7	SP01626	LEVA
8	SP01625	LEVA
9	SP01706	ASTA SALTERELLO
10	SP01705	POMOLO
11	SP01702	BASETTA

N°	Codice	Descrizione
12	SP01700	CARTUCCIA
13	SP01820	CHIAVE
14	SP01608	AERATORE
15	SP00504	CHIAVE
16	SP01287	FLESSIBILE ALIMENTAZIONE ROSSO
17	SP00064	GUARNIZIONE
18	SP01286	FLESSIBILE ALIMENTAZIONE BLU
19	SP00064	GUARNIZIONE
20	SP01704	GHIERA SERRAGGIO CARTUCCIA
21	SP01701	GAMBO
22	SP01699	COPRIGHIERA

 Il presente disegno a termine di legge non puo' essere reso pubblico o riprodotto senza l'autorizzazione scritta della GESSI S.p.A. copyright GESSI S.p.A.