GESSI

54404

GPF5440400000G000

GESSI 316

date de validité
≥ 11/2017



Mitigeur lavabo réhaussé, bec court. Avec vidage et flexibles de raccordement

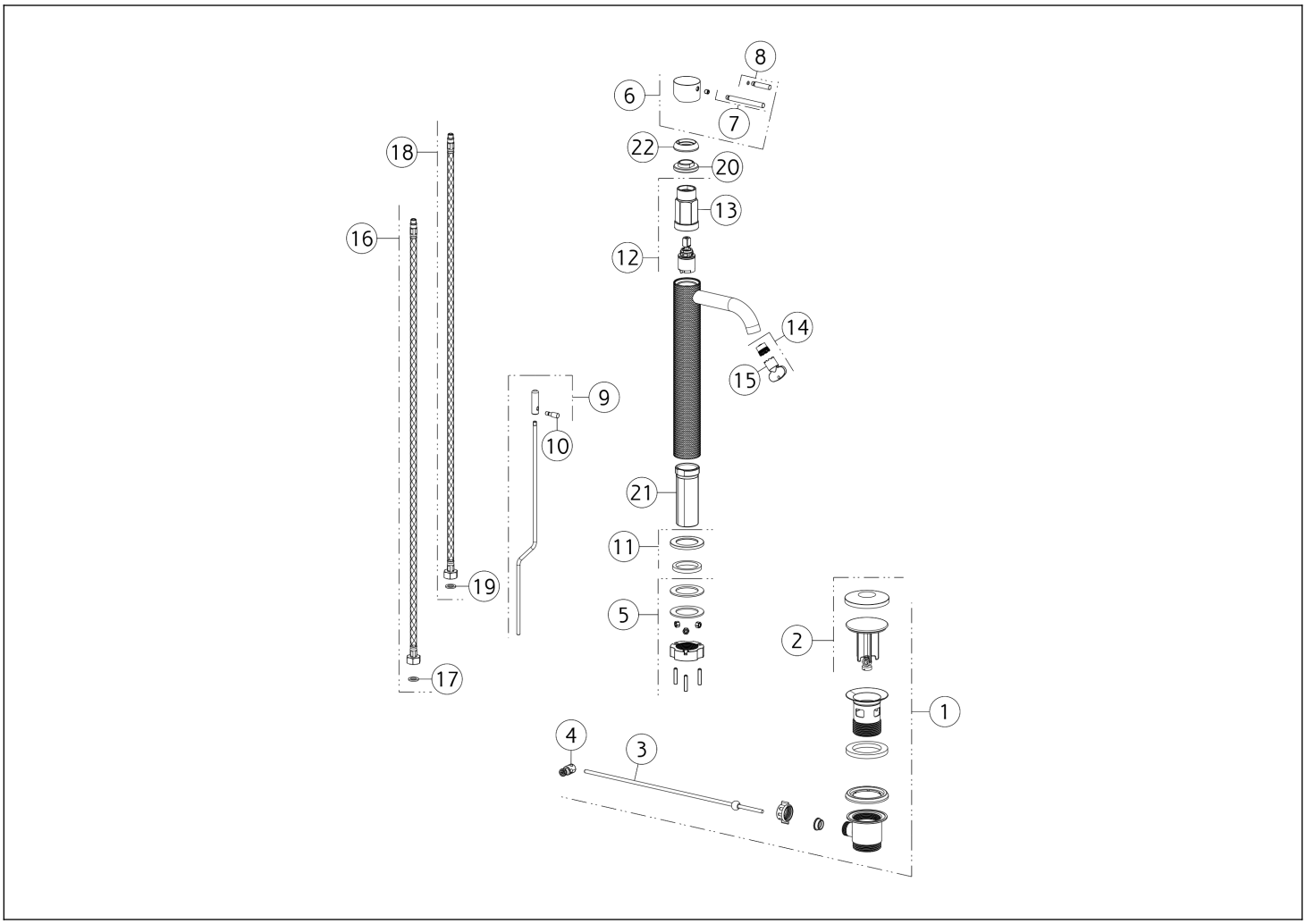

N°	Code	Description
1	SP01682	BONDE
2	SP01709	BOUCHON DE BONDE
3	SP00218	BARRE
4	SP00219	ARTICULATION
5	SP02370	KIT DE FIXATION
6	SP01698	MANETTE
7	SP01626	LEVIER
8	SP01625	LEVIER
9	SP01706	TIRETTE
10	SP01705	BOUTON
11	SP01702	BASETTE

N°	Code	Description
12	SP01700	CARTOUCHE
13	SP01820	CLÉ
14	SP01608	MOUSSEUR
15	SP00504	CLÉ
16	SP01287	FLEXIBLE D'ALIMENTATION ROUGE
17	SP00064	JOINT
18	SP01286	FLEXIBLE D'ALIMENTATION BLEU
19	SP00064	JOINT
20	SP01704	ÉCROU DE SERRAGE DE CARTOUCHE
21	SP01701	TIGE
22	SP01699	CACHE-ÉCROU

Gessi S.p.A. Parco Gessi, 13037 Serravalle Sesia (Vercelli) Italie Tél. +39 0163 454111 Fax. +39 0163 453150 - www.gessi.com - gessi@gessi.it Conformément à la loi, le présent dessin ne peut être rendu public ni reproduit sans l'autorisation écrite de GESSI S.p.A. Copyright GESSI S.p.A.