GESSI

54406

GPF5440600000G000

GESSI 316

Gültigkeitsdatum
≥ 11/2017



Waschtisch-Einhebelmischer hohe Version mit Auslauf, ohne Ablaufgarnitur. 3/8 Anschluss. Tischmontage. Ausladung 156mm. Griff-Stifte für Betätigung in 25mm und 60mm enthalten.

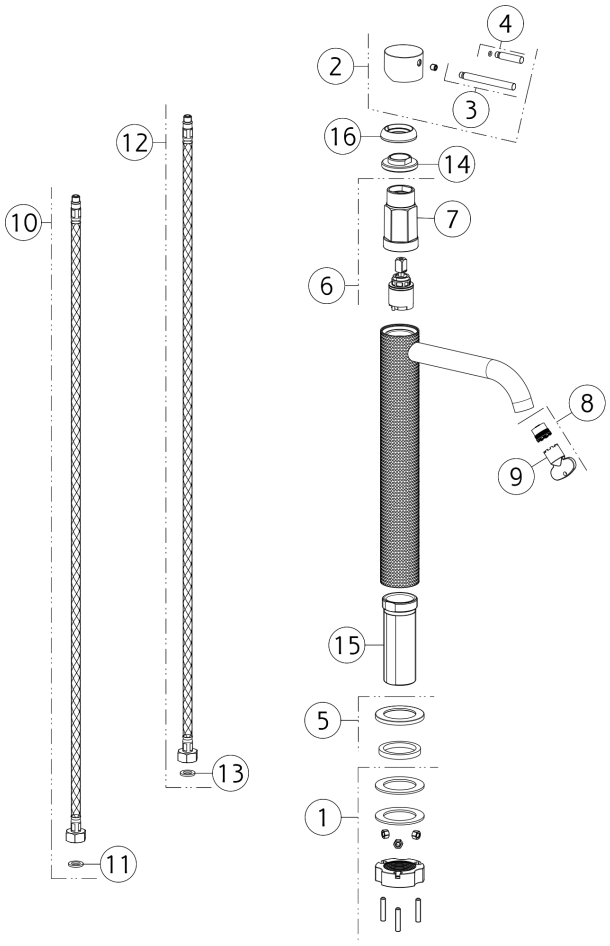

N°	Code	Beschreibung
1	SP02370	BEFESTIGUNGSSET
2	SP01698	GRIFF
3	SP01626	GRIFF
4	SP01625	GRIFF
5	SP01702	ARMATUR-SOCKEL
6	SP01700	KARTUSCHE
7	SP01820	SCHÜSSEL
8	SP01608	LUFTSPRUDLER

N°	Code	Beschreibung
9	SP00504	SCHÜSSEL
10	SP01287	FLEX-SCHLAUCH ROT
11	SP00064	DICHTUNG
12	SP01286	FLEX-SCHLAUCH BLAU
13	SP00064	DICHTUNG
14	SP01704	KARTUSCHENMUTTER
15	SP01701	GEWINDESCHAFT
16	SP01699	KARTUSCHENMUTTER-ABDECKUNG

Gessi S.p.A. Parco Gessi, 13037 Serravalle Sesia (Vercelli) Italien Tel. +39 0163 454111 Fax. +39 0163 453150 - www.gessi.com - gessi@gessi.it Die vorliegende Zeichnung darf ohne schriftliche Genehmigung der GESSI S.p.A. nicht veröffentlicht oder vervielfältigt werden. Copyright GESSI S.p.A.