GESSI

# 54406

GPF5440600000G000

## GESSI 316

date de validité
≥ 11/2017



Mitigeur lavabo réhaussé, bec long. Sans vidage, avec flexibles de raccordement.

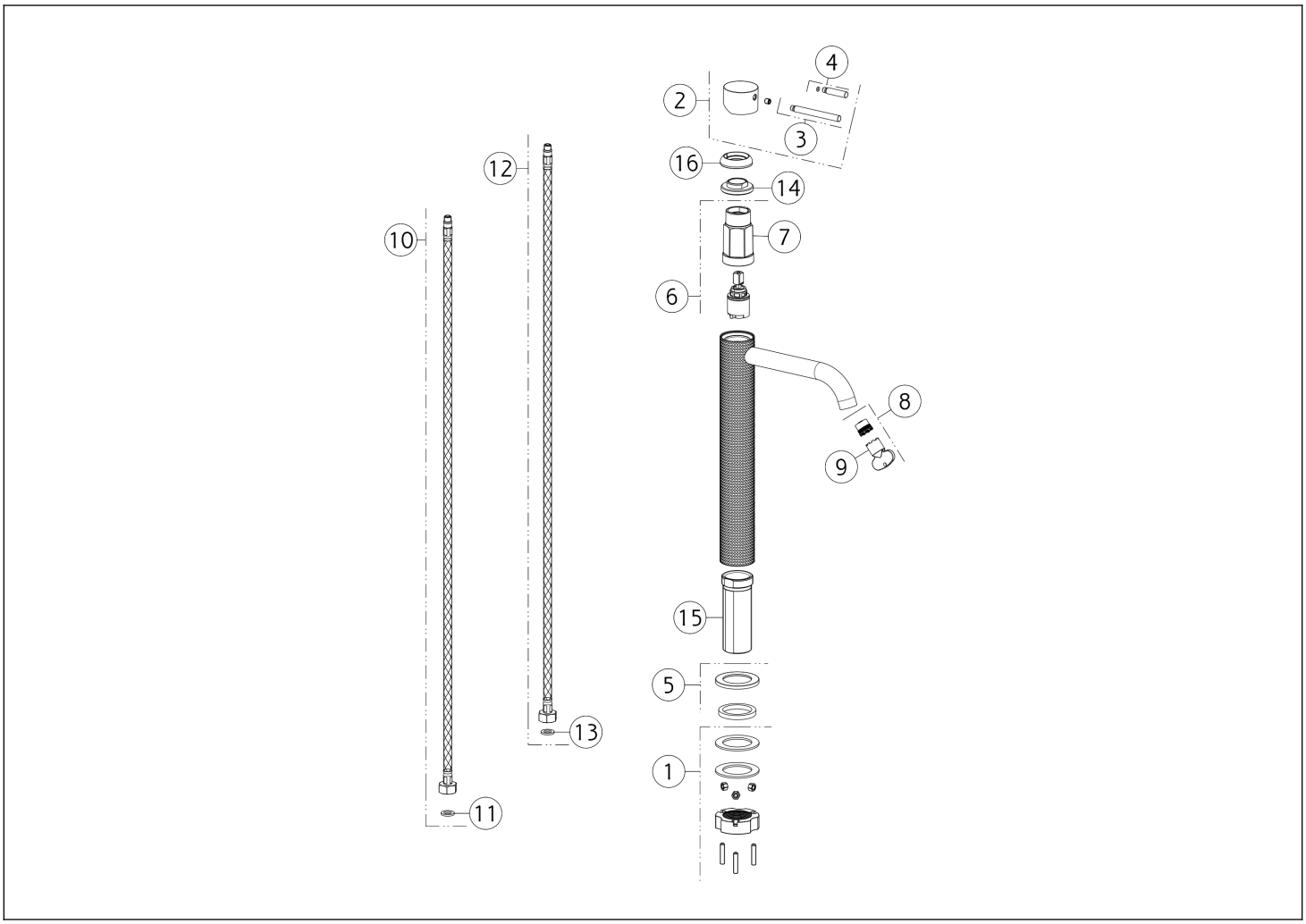


| N° | Code | Description |
|---|---|---|
| 1 | SP02370 | KIT DE FIXATION |
| 2 | SP01698 | MANETTE |
| 3 | SP01626 | LEVIER |
| 4 | SP01625 | LEVIER |
| 5 | SP01702 | BASETTE |
| 6 | SP01700 | CARTOUCHE |
| 7 | SP01820 | CLÉ |
| 8 | SP01608 | MOUSSEUR |

| N° | Code | Description |
|---|---|---|
| 9 | SP00504 | CLÉ |
| 10 | SP01287 | FLEXIBLE D'ALIMENTATION ROUGE |
| 11 | SP00064 | JOINT |
| 12 | SP01286 | FLEXIBLE D'ALIMENTATION BLEU |
| 13 | SP00064 | JOINT |
| 14 | SP01704 | ÉCROU DE SERRAGE DE CARTOUCHE |
| 15 | SP01701 | TIGE |
| 16 | SP01699 | CACHE-ÉCROU |

Gessi S.p.A. Parco Gessi, 13037 Serravalle Sesia (Vercelli) Italie Tél. +39 0163 454111 Fax. +39 0163 453150 - www.gessi.com - gessi@gessi.it Conformément à la loi, le présent dessin ne peut être rendu public ni reproduit sans l'autorisation écrite de GESSI S.p.A. Copyright GESSI S.p.A.