GESSI

54407

GPF5440700000G000

GESSI 316

Gültigkeitsdatum
≥ 01/2018



Bidet-Einhebelmischer mit Auslauf, Perlator mit Kugelgelenk, mit Ablaufgarnitur. 3/8 Anschluss. Tischmontage. Ausladung 119mm. Griff-Stifte für Betätigung in 25mm und 60mm enthalten.

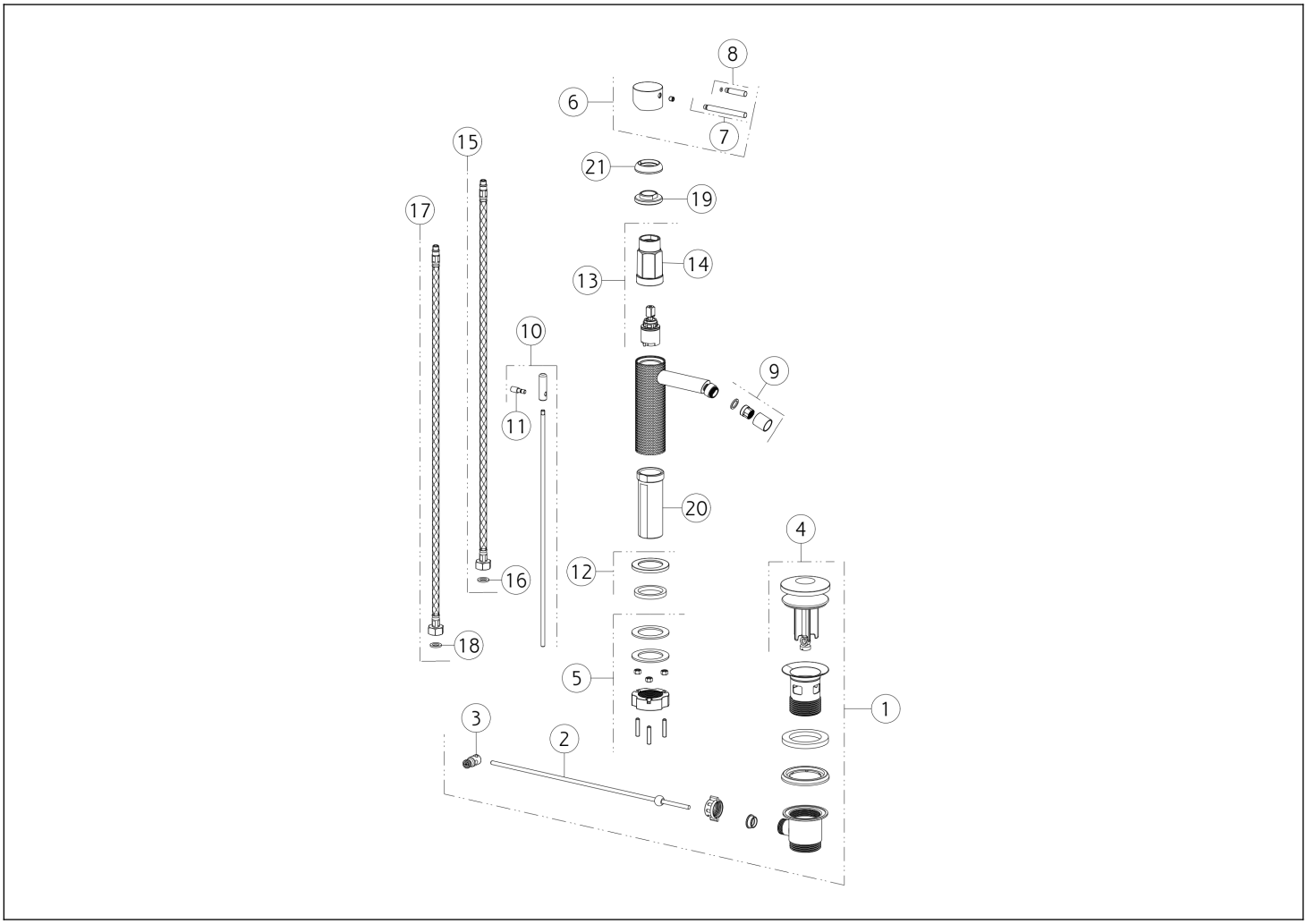

N°	Code	Beschreibung
1	SP01682	BASIN-ABFÄLLE
2	SP00218	STANGE
3	SP00219	GEMEINSAM
4	SP01709	STECKER
5	SP02370	BEFESTIGUNGSSATZ
6	SP01698	GRIFF
7	SP01626	HEBEL
8	SP01625	HEBEL
9	SP01712	KOMPLETTER BELÜFTER
10	SP01710	ZUGSTANGE
11	SP01705	KNOPF

N°	Code	Beschreibung
12	SP01702	BASIS
13	SP01700	PATRONE
14	SP01820	SPEZIALWERKZEUG
15	SP01591	BLU ZULAUFSCHLAUCH
16	SP00064	DICHTUNG
17	SP01590	ROTER ZULAUFSCHLAUCH
18	SP00064	DICHTUNG
19	SP01704	BEFESTIGUNGSRINGMUTTER
20	SP01701	SCHENKEL
21	SP01699	FERTIGSTELLUNG RINGMUTTER

Gessi S.p.A. Parco Gessi, 13037 Serravalle Sesia (Vercelli) Italien Tel. +39 0163 454111 Fax. +39 0163 453150 - www.gessi.com - gessi@gessi.it Die vorliegende Zeichnung darf ohne schriftliche Genehmigung der GESSI S.p.A. nicht veröffentlicht oder vervielfältigt werden. Copyright GESSI S.p.A.