GESSI

54407

GPF5440700000G000

GESSI 316

date de validité
≥ 01/2018



Mitigeur bidet, avec flexibles de raccordement et vidage.

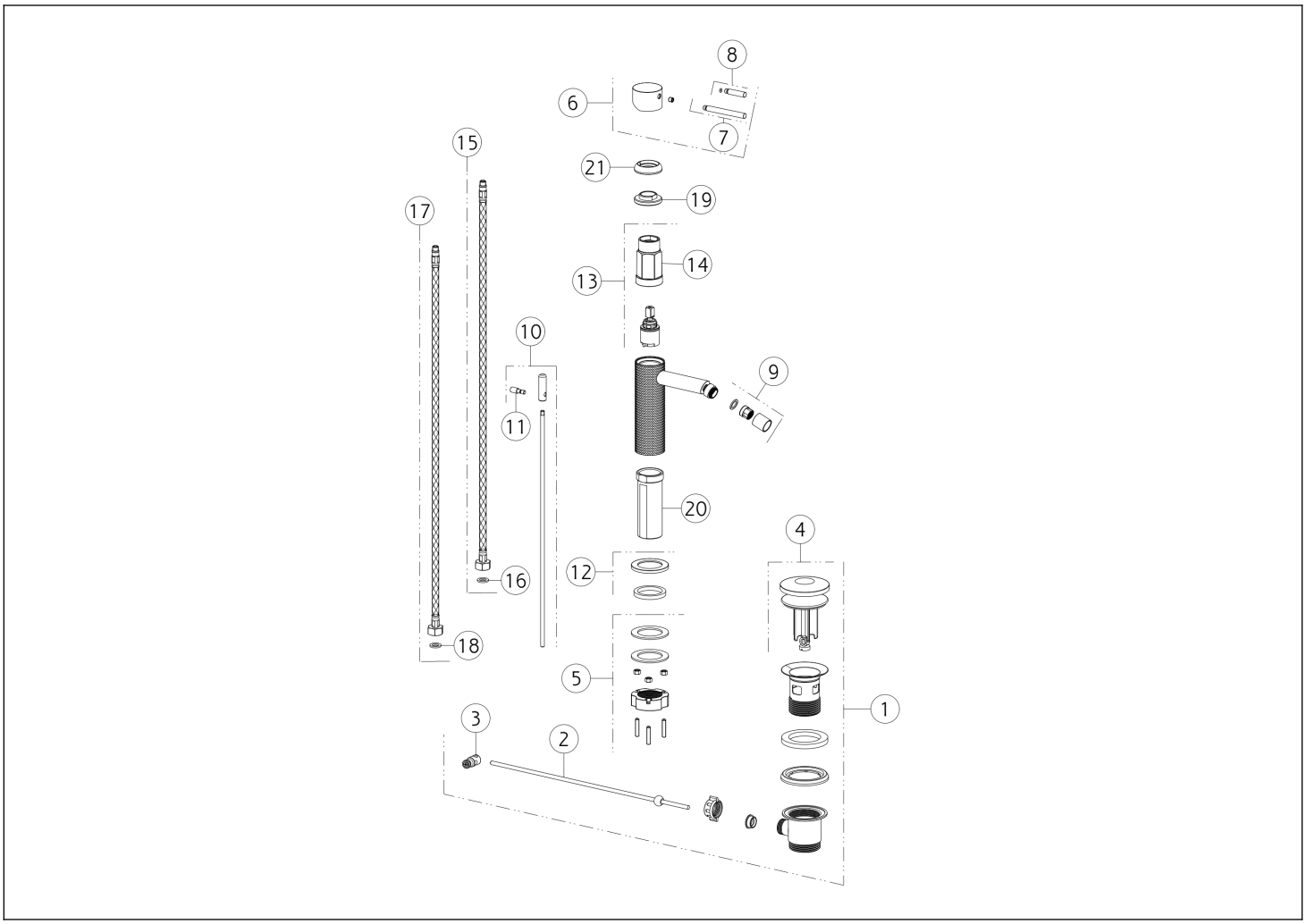

N°	Code	Description
1	SP01682	DÉCHETS DE BASSIN
2	SP00218	BAGUETTE
3	SP00219	ARTICULATION
4	SP01709	BOUCHON
5	SP02370	KIT DE FIXATION
6	SP01698	MANCHE
7	SP01626	LEVIER
8	SP01625	LEVIER
9	SP01712	AÉRATEUR COMPLET
10	SP01710	TIGE DE TRACTION
11	SP01705	POMMEAU

N°	Code	Description
12	SP01702	BASE
13	SP01700	CARTOUCHE
14	SP01820	OUTIL SPÉCIAL
15	SP01591	TUYAU D'ALIMENTATION BLU
16	SP00064	JOINT
17	SP01590	TUYAU D'ALIMENTATION ROUGE
18	SP00064	JOINT
19	SP01704	BAGUE DE FIXATION
20	SP01701	TIGE
21	SP01699	BAGUE DE FINITION

Gessi S.p.A. Parco Gessi, 13037 Serravalle Sesia (Vercelli) Italie Tél. +39 0163 454111 Fax. +39 0163 453150 - www.gessi.com - gessi@gessi.it Conformément à la loi, le présent dessin ne peut être rendu public ni reproduit sans l'autorisation écrite de GESSI S.p.A. Copyright GESSI S.p.A.