GESSI

# 54419

GPF5441900000G000

## GESSI 316

fecha de validez
≥ 01/2018



Partes externas para mezclador lavabo de pared, de 1 vìas

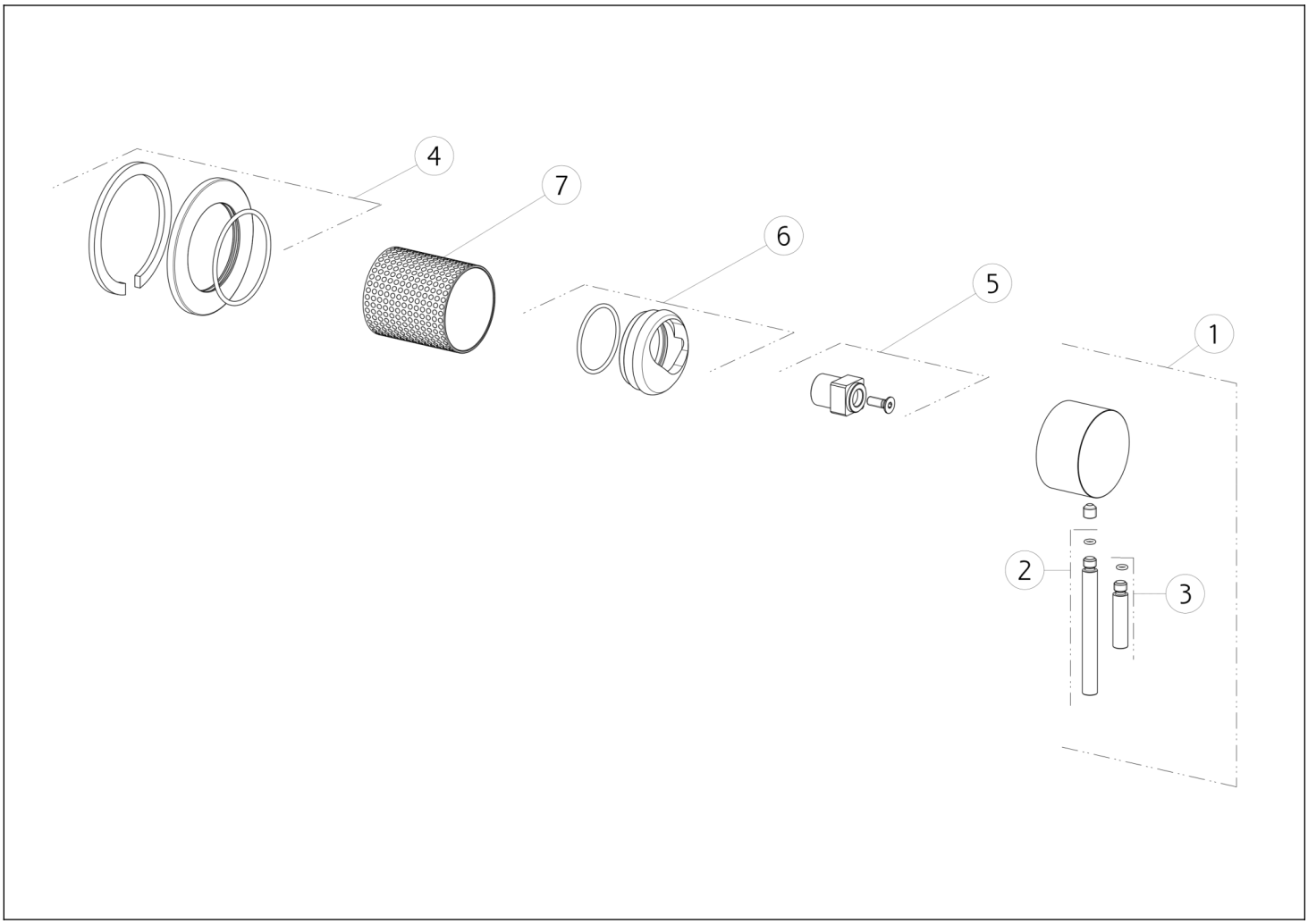


| N° | Código | Descripción |
|---|---|---|
| 1 | SP01746 | ASA |
| 2 | SP01626 | PALANCA |
| 3 | SP01625 | PALANCA |
| 4 | SP01665 | CUBRIR |

| N° | Código | Descripción |
|---|---|---|
| 5 | SP01745 | ESPACIADOR |
| 6 | SP01744 | CONTRATUERCA |
| 7 | SP01753 | BUJE DE ACABADO |

Gessi S.p.A. Parco Gessi, 13037 Serravalle Sesia (Vercelli) Italia Tel. +39 0163 454111 Fax. +39 0163 453150 - www.gessi.com - gessi@gessi.it El presente diseño, de conformidad con la legislación vigente, no puede hacerse público ni reproducirse sin la autorización por escrito de GESSI S.p.A. Copyright GESSI S.p.A.