54484

GPF5448400000G000

GESSI 316

Gültigkeitsdatum
≥ 06/2026



Fertigmontageset Waschtisch mit Auslauf, durchgehender Platte 65x165mm und ohne Ablaufgarnitur. Wandmontage. Ausladung Sondermaß angeben (80-300mm). Griff-Stifte für Betätigung in 25mm und 60mm enthalten.

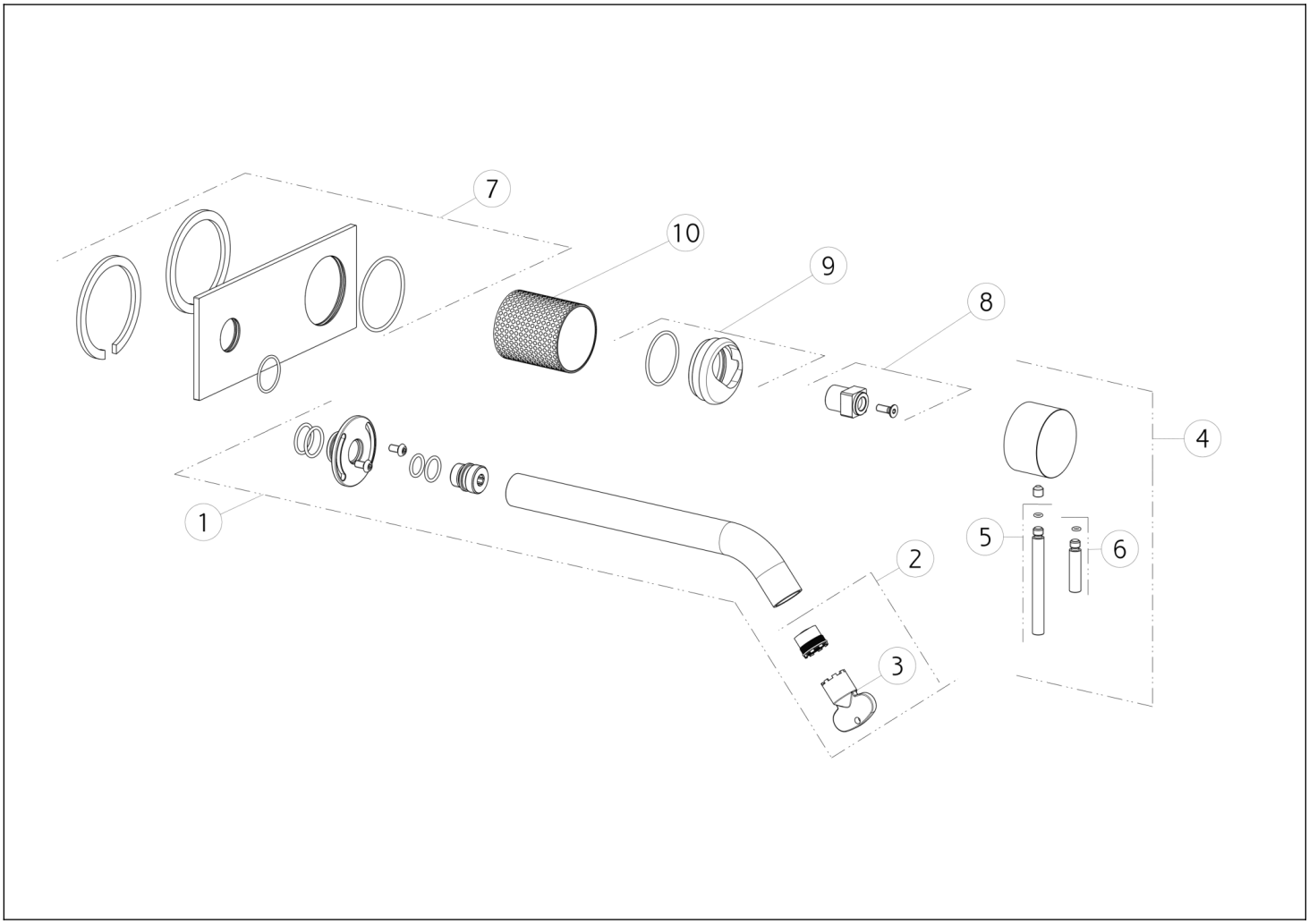

N°	Code	Beschreibung
1	SP01757	AUSLAUF
2	SP01608	LUFTSPRUDLER
3	SP00504	SCHÜSSEL
4	SP01746	GRIFF
5	SP01626	GRIFF

N°	Code	Beschreibung
6	SP01625	GRIFF
7	SP01650	DEKORPLATTE
8	SP01745	DISTANZRING
9	SP01744	KARTUSCHENMUTTER-ABDECKUNG
10	SP01753	HÜLSE FÜR TK IN FARBE

 Die vorliegende Zeichnung darf ohne schriftliche Genehmigung der GESSI S.p.A. nicht veröffentlicht oder vervielfältigt werden. Copyright GESSI S.p.A.