GESSI

# 54484

GPF5448400000G000

## GESSI 316

data di validità
≥ 06/2026



Parte esterna Miscelatore Lavabo a parete bocca lunghezza personalizzata senza scarico

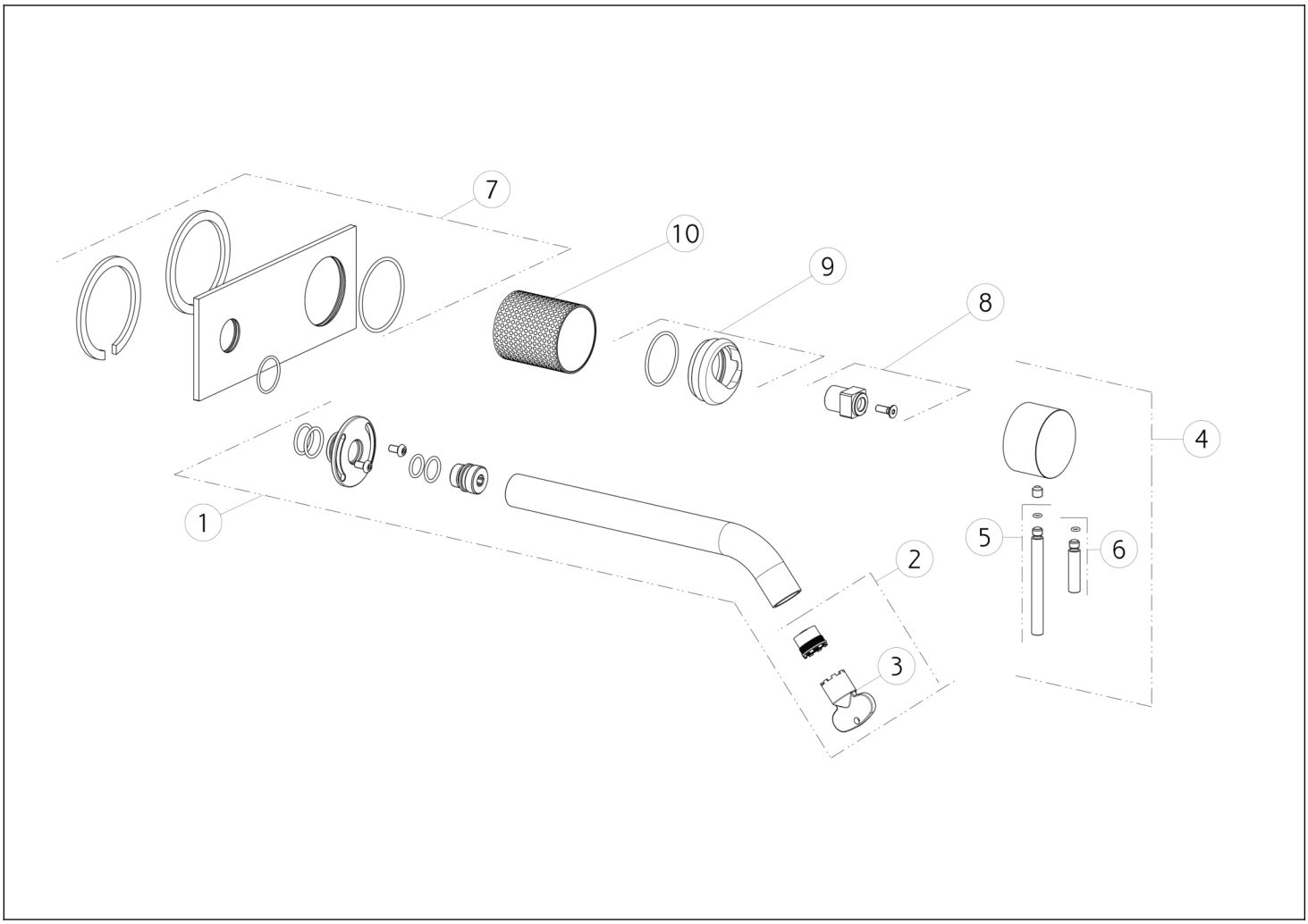


| N° | Codice | Descrizione |
|---|---|---|
| 1 | SP01757 | CANNA COMPLETA |
| 2 | SP01608 | AERATORE |
| 3 | SP00504 | CHIAVE |
| 4 | SP01746 | MANIGLIA |
| 5 | SP01626 | LEVA |

| N° | Codice | Descrizione |
|---|---|---|
| 6 | SP01625 | LEVA |
| 7 | SP01650 | PIASTRA IN FINITURA |
| 8 | SP01745 | DISTANZIALE |
| 9 | SP01744 | GHIERA |
| 10 | SP01753 | BOCCOLA IN FINITURA |

Gessi S.p.A. Parco Gessi, 13037 Serravalle Sesia (Vercelli) Italia Tel.+39 0163 454111 Fax.+39 0163 453150 - www.gessi.com - gessi@gessi.it Il presente disegno a termine di legge non puo' essere reso pubblico o riprodotto senza l'autorizzazione scritta della GESSI S.p.A. copyright GESSI S.p.A.