GESSI

54490

GPF5449000000G000

GESSI 316

date de validité
≥ 07/2018



Partie apparente mitigeur lavabo mural avec bec long sans vidage

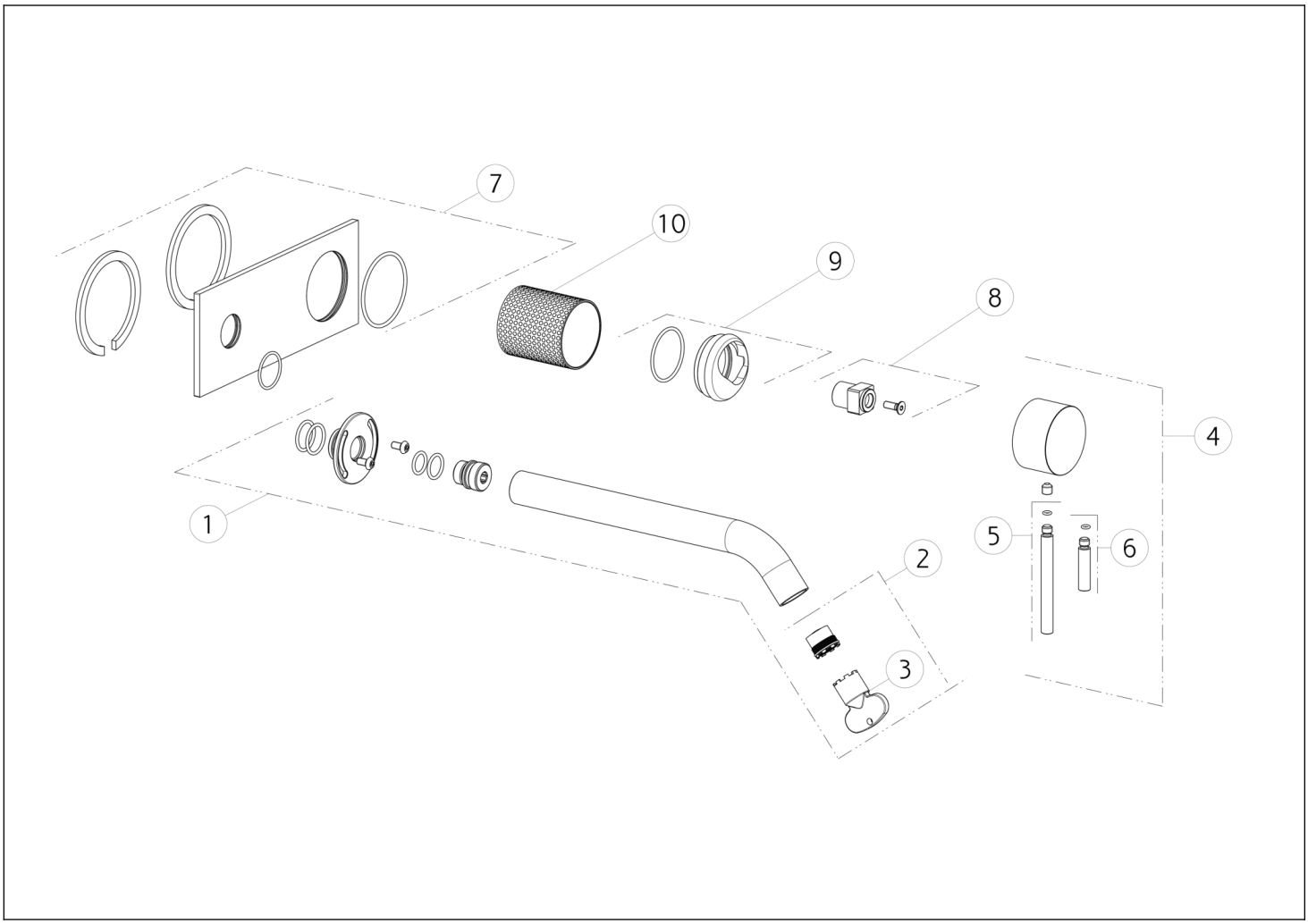

N°	Code	Description
1	SP01754	BEC COMPLET
2	SP01608	MOUSSEUR
3	SP00504	CLÉ
4	SP01746	MANETTE
5	SP01626	LEVIER

N°	Code	Description
6	SP01625	LEVIER
7	SP01650	PLAQUE DE FINITION
8	SP01745	ENTRETOISE
9	SP01744	ÉCROU
10	SP01753	BAGUE DE FINITION

Gessi S.p.A. Parco Gessi, 13037 Serravalle Sesia (Vercelli) Italie Tél. +39 0163 454111 Fax. +39 0163 453150 - www.gessi.com - gessi@gessi.it Conformément à la loi, le présent dessin ne peut être rendu public ni reproduit sans l'autorisation écrite de GESSI S.p.A. Copyright GESSI S.p.A.