GESSI

54494

GPF5449400000G000

GESSI 316

fecha de validez
≥ 06/2018



Partes externas bateria de lavabo de 3 orificios con caño largo, sin desagüe

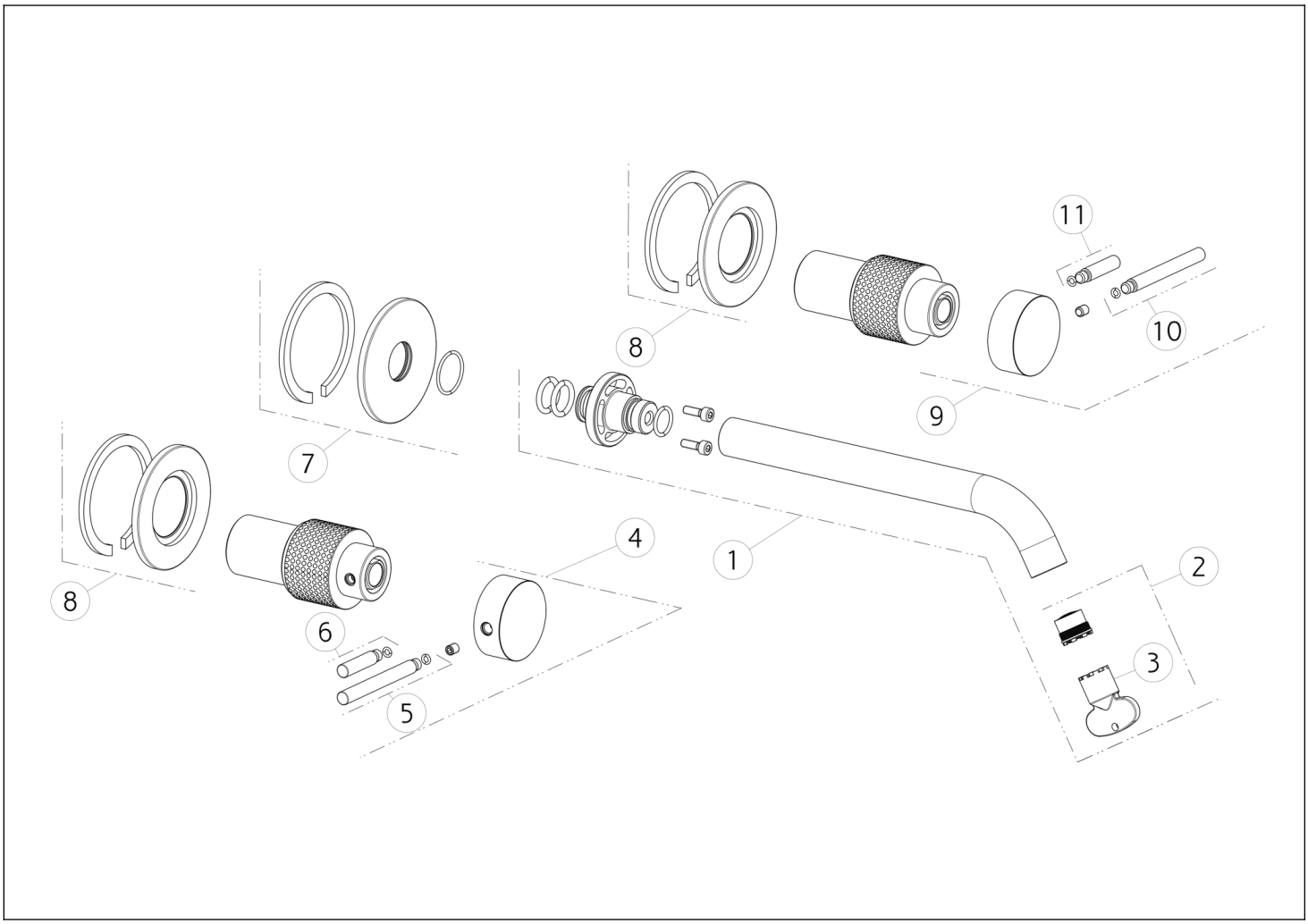

N°	Código	Descripción
1	SP02159	CHORREAR
2	SP01608	AIREADOR
3	SP00504	HERRAMIENTA ESPECIAL
4	SP02180	ASA
5	SP01626	PALANCA
6	SP01625	PALANCA

N°	Código	Descripción
7	SP01719	CUBRIR
8	SP02178	CUBRIR
9	SP02179	TIRADOR CON LOGO
10	SP01626	PALANCA
11	SP01625	PALANCA

 El presente diseño, de conformidad con la legislación vigente, no puede hacerse público ni reproducirse sin la autorización por escrito de GESSI S.p.A. Copyright GESSI S.p.A.