GESSI

54494

GPF5449400000G000

GESSI 316

date de validité
≥ 06/2018



Partie apparente pour mélangeur mural avec bec long sans vidage.

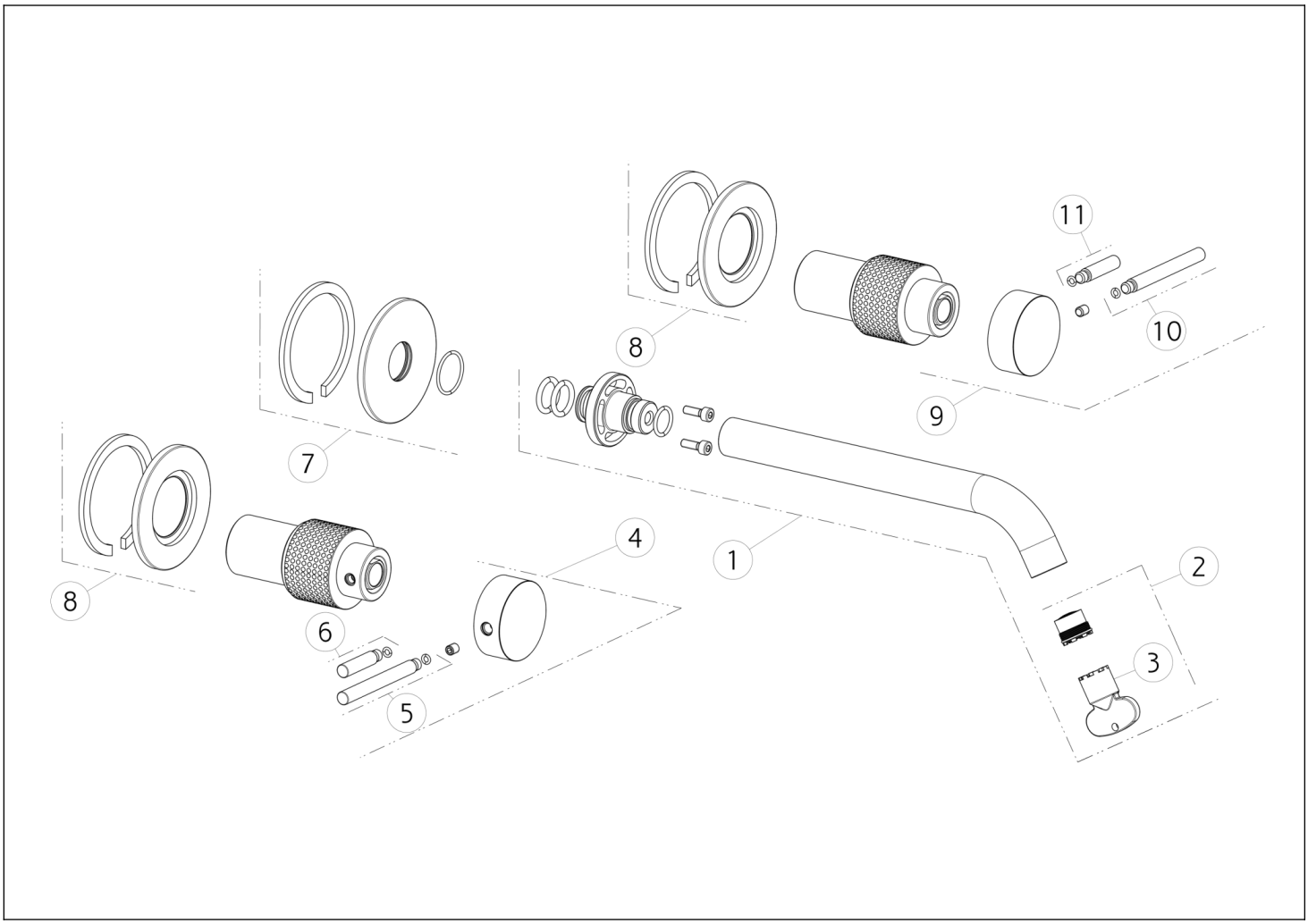

N°	Code	Description
1	SP02159	BEC
2	SP01608	MOUSSEUR
3	SP00504	CLÉ
4	SP02180	MANETTE
5	SP01626	LEVIER
6	SP01625	LEVIER

N°	Code	Description
7	SP01719	ROSACE
8	SP02178	ROSACE
9	SP02179	MANETTE AVEC LOGO
10	SP01626	LEVIER
11	SP01625	LEVIER

Gessi S.p.A. Parco Gessi, 13037 Serravalle Sesia (Vercelli) Italie Tél. +39 0163 454111 Fax. +39 0163 453150 - www.gessi.com - gessi@gessi.it Conformément à la loi, le présent dessin ne peut être rendu public ni reproduit sans l'autorisation écrite de GESSI S.p.A. Copyright GESSI S.p.A.