GESSI

54494

GPF5449400000G000

GESSI 316

data di validità
≥ 06/2018



Parte esterna Gruppo Lavabo a parete 3 fori bocca lunga senza scarico

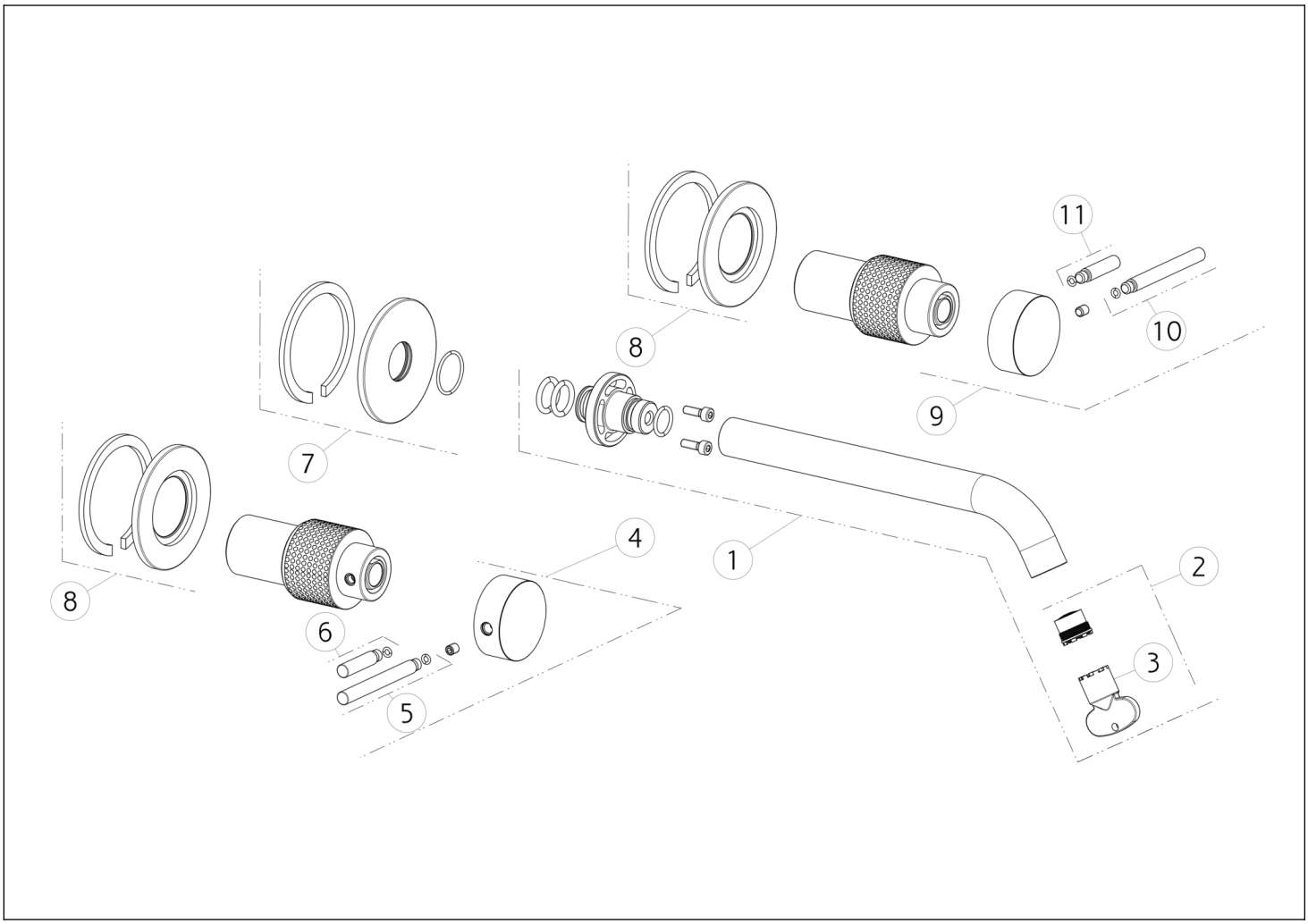

N°	Codice	Descrizione
1	SP02159	BOCCA
2	SP01608	AERATORE
3	SP00504	CHIAVE
4	SP02180	MANIGLIA
5	SP01626	LEVA
6	SP01625	LEVA

N°	Codice	Descrizione
7	SP01719	ROSONE
8	SP02178	ROSONE
9	SP02179	MANIGLIA CON LOGO
10	SP01626	LEVA
11	SP01625	LEVA

Gessi S.p.A. Parco Gessi, 13037 Serravalle Sesia (Vercelli) Italia Tel.+39 0163 454111 Fax.+39 0163 453150 - www.gessi.com - gessi@gessi.it Il presente disegno a termine di legge non puo' essere reso pubblico o riprodotto senza l'autorizzazione scritta della GESSI S.p.A. copyright GESSI S.p.A.