GESSI

54504

GPF5450400000G000

GESSI 316

Gültigkeitsdatum
≥ 01/2018



Fertigmontageset Hochleistung-Thermostat. 2-Wege. Horizontale/Vertikale Wandmontage. Funktionsfähig von 0,5 bar bis 5 bar (bei höherem Druck Druckminderer einsetzen). Bei 3 bar Druck 1-Weg ca. 40 l/min. OPTIONAL nur eigensicher durch separaten Rohrunterbrecher UPK 54057239 + Sichtteil 54058.

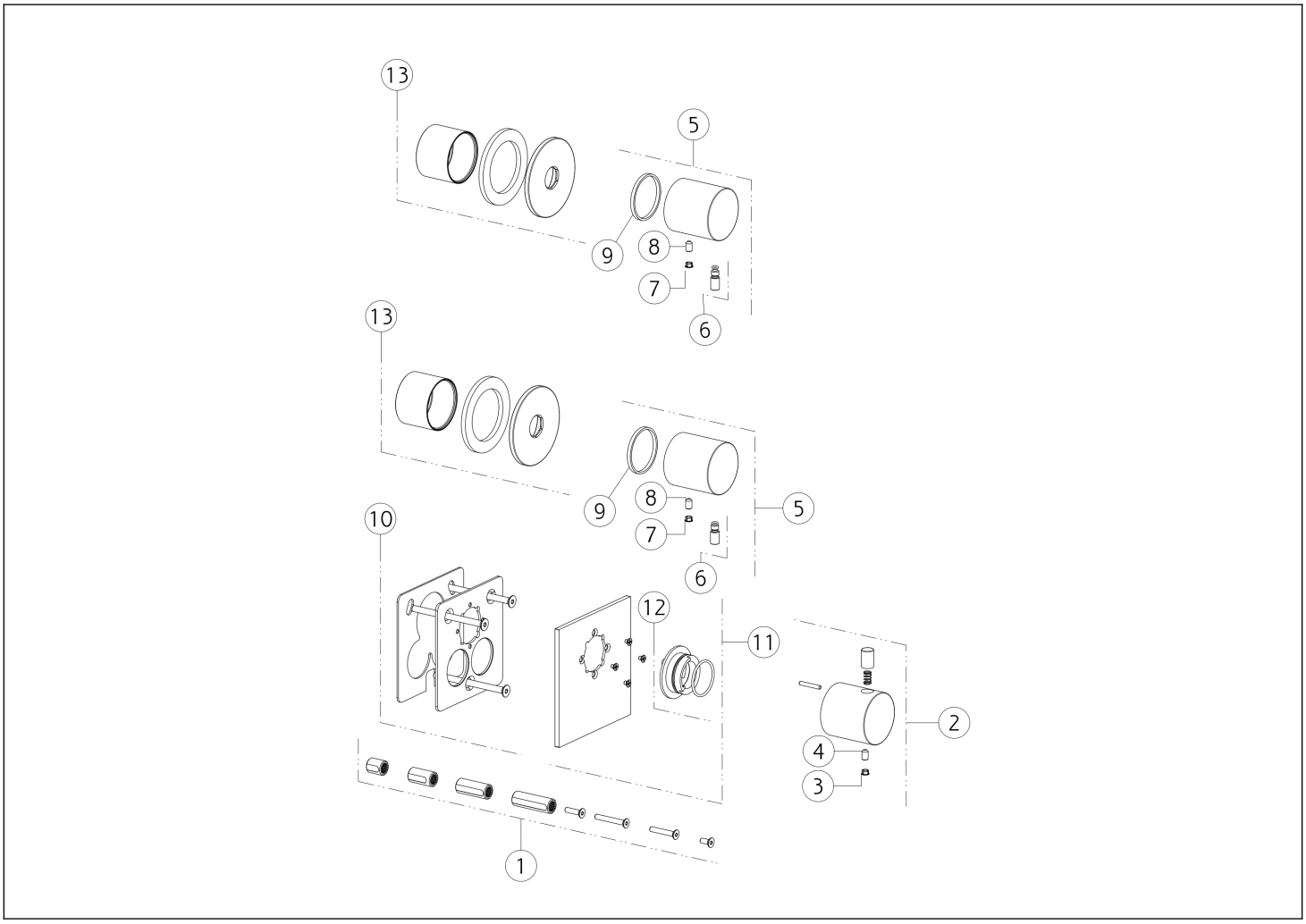

N°	Code	Beschreibung
1	SP01931	ERWEITERUNG
2	SP01742	GRIFF
3	SP00002	SCHRAUBENABDECKUNG
4	SP02453	SCHRAUBE
5	SP01735	GRIFF
6	SP01624	HEBEL
7	SP00002	SCHRAUBENABDECKUNG

N°	Code	Beschreibung
8	SP02453	SCHRAUBE
9	SP01737	ANTIREIBUNGSRING
10	SP01738	TELLER
11	SP01740	FINISHING-PLATTE
12	SP01739	INDIKATOR-RING
13	SP01736	DECKEL

 Die vorliegende Zeichnung darf ohne schriftliche Genehmigung der GESSI S.p.A. nicht veröffentlicht oder vervielfältigt werden. Copyright GESSI S.p.A.