GESSI

54504

GPF5450400000G000

GESSI 316

fecha de validez
≥ 01/2018



Partes externas para mezclador TERMOSTATICO de pared de gran caudal. instalación vertical/horizontal de DOS SALIDAS INDEPENDIENTES

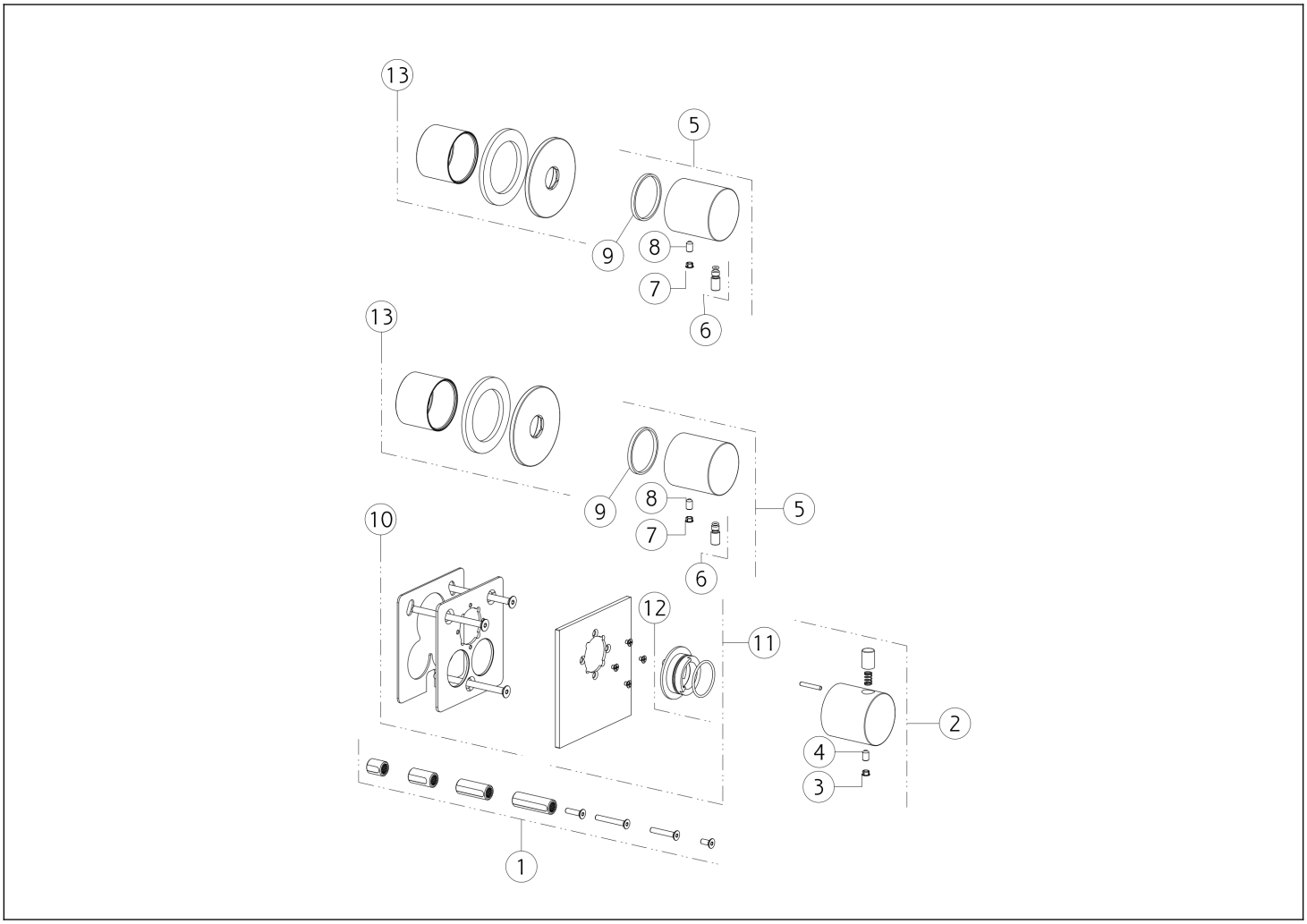

N°	Código	Descripción
1	SP01931	EXTENSIÓN
2	SP01742	ASA
3	SP00002	TAPA DE TORNILLO
4	SP02453	TORNILLO
5	SP01735	ASA
6	SP01624	PALANCA
7	SP00002	TAPA DE TORNILLO

N°	Código	Descripción
8	SP02453	TORNILLO
9	SP01737	ANILLO ANTIFRICCIÓN
10	SP01738	PLATO
11	SP01740	PLACA DE ACABADO
12	SP01739	ANILLO INDICADOR
13	SP01736	CUBRIR

 El presente diseño, de conformidad con la legislación vigente, no puede hacerse público ni reproducirse sin la autorización por escrito de GESSI S.p.A. Copyright GESSI S.p.A.