54514

GPF5451400000G000

GESSI 316

Gültigkeitsdatum
≥ 12/2017



Fertigmontageset Hochleistung-Thermostat. 2-Wege. Horizontale/Vertikale Wandmontage. Funktionsfähig von 0,5 bar bis 5 bar (bei höherem Druck Druckminderer einsetzen). Bei 3 bar Druck 1-Weg ca. 40 l/min. OPTIONAL nur eigensicher durch separaten Rohrunterbrecher UPK 54057239 + Sichtteil 54058.

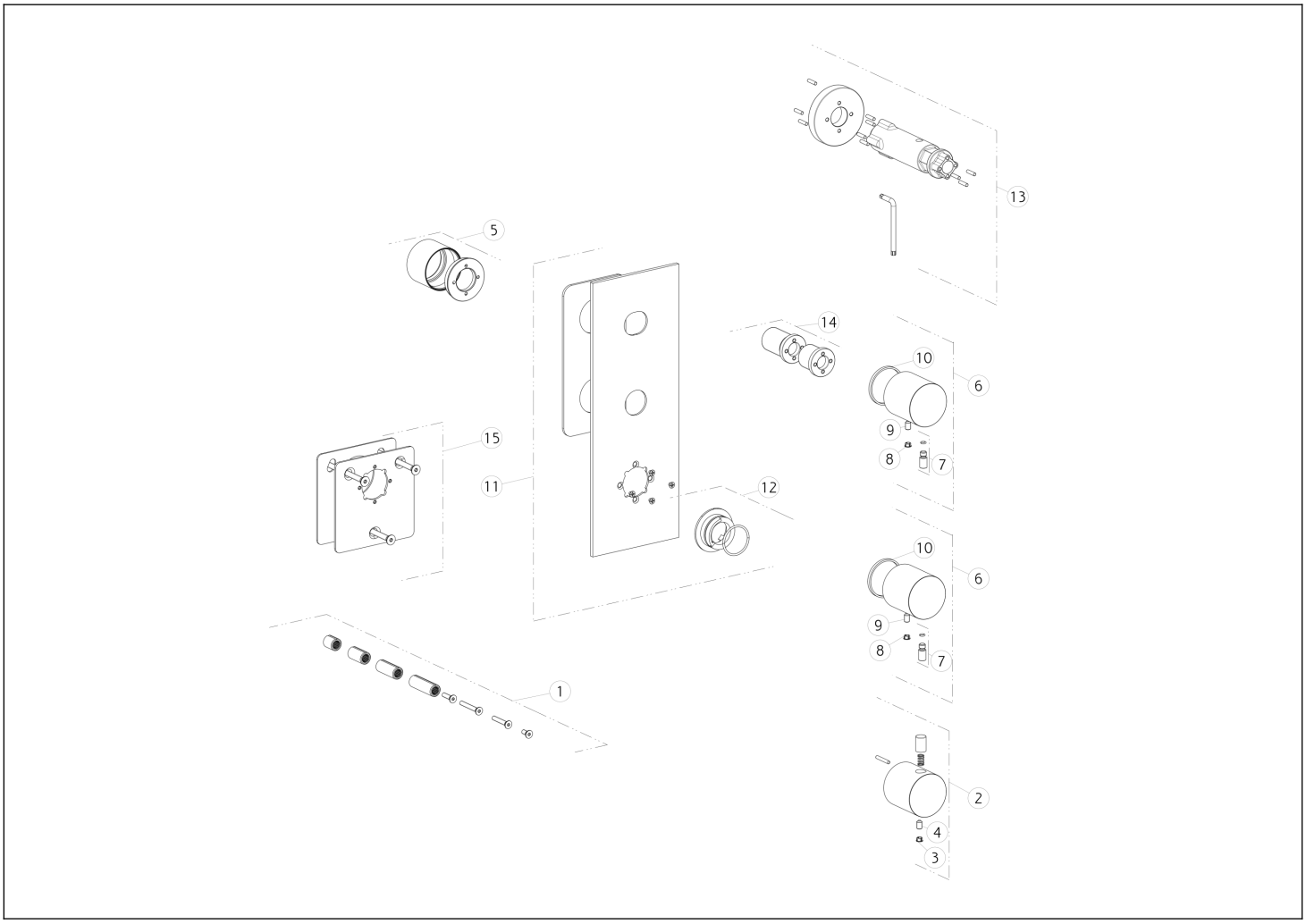

N°	Code	Beschreibung
1	SP01931	ERWEITERUNG
2	SP01742	GRIFF
3	SP00002	SCHRAUBENABDECKUNG
4	SP02453	SCHRAUBE
5	SP02441	BUSCH
6	SP01735	GRIFF
7	SP01624	HEBEL
8	SP00002	SCHRAUBENABDECKUNG

N°	Code	Beschreibung
9	SP02453	SCHRAUBE
10	SP01737	ANTIREIBUNGSRING
11	SP02124	FINISHING-PLATTE
12	SP01739	INDIKATOR-RING
13	SP01932	SPEZIALWERKZEUG
14	SP02437	BRUSTWARZE
15	SP01738	TELLER

Gessi S.p.A. Parco Gessi, 13037 Serravalle Sesia (Vercelli) Italien Tel. +39 0163 454111 Fax. +39 0163 453150 - www.gessi.com - gessi@gessi.it Die vorliegende Zeichnung darf ohne schriftliche Genehmigung der GESSI S.p.A. nicht veröffentlicht oder vervielfältigt werden. Copyright GESSI S.p.A.